Мембранный предохранительный клапан 1917

Для отопительных систем

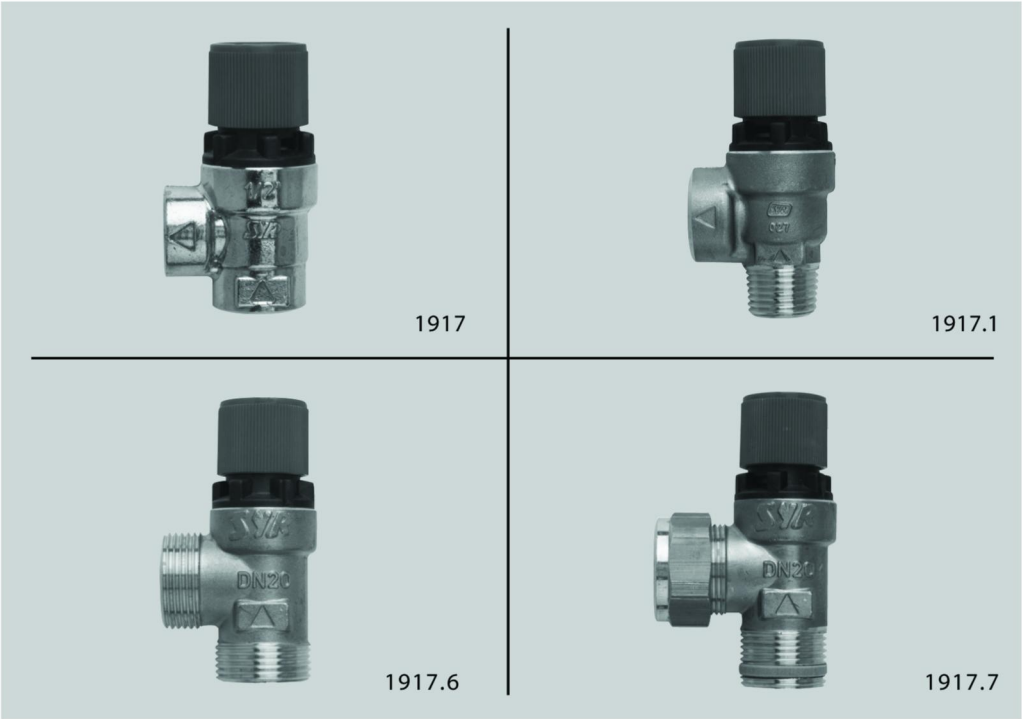

Область применения

Мембранный предохранительный клапан 1917 служит для защиты водонагревателей замкнутого типа от превышения давления. Диаметр входного соединения должен быть определен в зависимости от тепловой мощности отопительной системы. Нужно следить, чтобы максимальное рабочее давление системы не превышало максимально допустимое давление на входе для мембранного предохранительного клапана. Если тепловая мощность системы выше указанной в таблице, предохранительные клапаны могут быть установлены из расчета до 3 клапанов на каждый нагревательный прибор. Мембранный предохранительный клапан может устанавливаться как необходимый элемент с предохраняющими функциями, согласно предписаниям 97/23/EG, на любым способом нагревающиеся емкости, вырабатывающие пар или горячую воду, где есть угроза перегрева или превышения возможного предела давления, согласно ст.3 абз. 1.2 до категории IV.

Конструкция

Конструкция предохранительного клапана исключает контакт функциональных частей с водой (защита от коррозии). Очистить седло и уплотнения клапана можно, отвернув верхнюю часть клапана. Установленное давление при этом не меняется.

Данный продукт изготавливается в разных вариантах, с разными типами. и размерами соединений, указанных в таблице (1917; 1917.1; 1917.6 и 1917.7)

Мембранный предохранительный клапан 1917

Исполнение

Корпус изготовлен из высококачественного латунного сплава с низким содержанием свинца. Крышка пружины клапана, мембрана и другие внутренние части изготовлены из жаропрочного износостойкого эластичного синтетического материала, а пружина – из устойчивой к коррозии стальной пружинной проволоки.

Установка

Предохранительный клапан предпочтительно монтировать вертикально, чтобы входной штуцер был внизу. Длина подводящей трубы не должна превышать 1 м, изгибы на этом участке недопустимы, номинальный размер трубы должен совпадать с номинальным размером входного отверстия клапана. Клапан следует монтировать на самый верх отопительного прибора или на подводящую трубу в непосредственной близости к нагревательному прибору. Между клапаном и водонагревательным прибором не должно быть запорной арматуры, сужений или сеток. Диаметр выпускной трубы должен быть как минимум равен диаметру выходного отверстия клапана.

Выпускная труба должна иметь постоянный наклон, при этом иметь не более 2 сгибов, ее длина не должна превышать 2 метров. Если существует необходимость в выпускной трубе длиннее 2 метров, труба должна быть на 1 размер больше. Внимание! Более 3 сгибов и длина более 4 метров - недопустимы. Выход выпускной трубы должен быть расположен в легко доступном и безопасном для людей месте. Если выпускная труба имеет на конце раструб, то его размер и пропускная способность должны быть минимум в два раза больше, чем размер входа мембранного предохранительного клапана. Предохранительный клапан должен находиться в котельной в доступном месте.

Перед установкой тщательно промыть трубу. При установке учитывать направление тока в воды, указанное стрелкой на корпусе.

Технические данные

Рабочая температура:	–10 °C до max. 120 °C
Давление срабатывания:	1.5 - 3.0 бар
Предустановка:	2.5 и 3 бара
Положение при монтаже:	Вертикально по основной оси, входной штуцер внизу
Среда:	Вода, нейтральные не клейкие среда
Размеры и типы соединений:	См. таблицу на следующей странице
Серийный номер:	1917...

Техническое обслуживание

Правильность работы предохранительного клапана должна непосредственно при установке , а также впоследствии регулярно проверяться специалистом. Для этого следует повернуть колпачок по часовой стрелке до щелчка. Клапан должен быть также плотно закрыт. Если клапан подтекает, он, скорее всего загрязнен. Очистить седло и уплотнения седла клапана можно, отвернув верхнюю часть клапана. Для клапанов с диаметром соединительного отверстия DN 40 и более имеются сменные уплотнения. После очистки следует привернуть верхнюю часть клапана на прежнее место. При этом установленное давление не меняется. При повреждении седла предохранительного клапана DN 15, можно заменить картридж 1916, что фактически означает обновление всего клапана.

Мембранный предохранительный клапан
1917

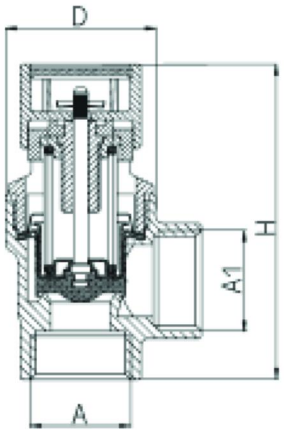

1917

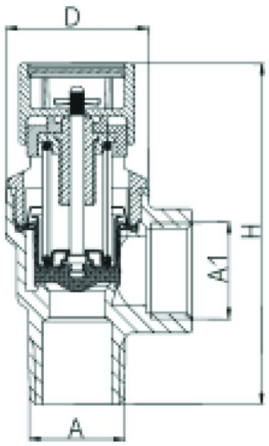

1917.1

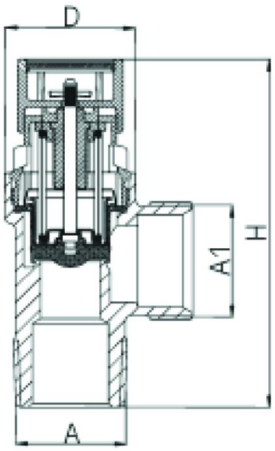

1917.6

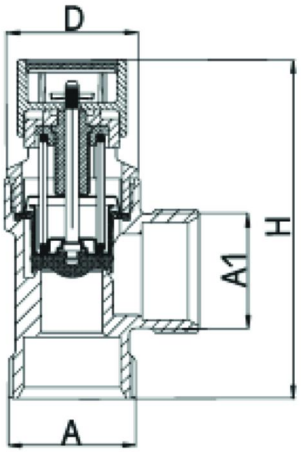

1917.7

Номинальный размер		1917 DN15	1917 DN 20	1917.1	1917.6	1917.7
		DN 15 внутр.	DN 20 внутр.	DN 15 внешн.	DN 20 внешн	22 мм Comp.
	A1 (мм)	DN 15 внутр.	DN 20 внутр.	DN 15 внутр.	DN 15 внутр.	DN 20 внутр.
Размер	D (мм)	31	31	31	28	30
	H (мм)	49	52	49	48	48
	h (мм)	19	27	29	35	29

Мембранный предохранительный клапан 1917

Запасные части / Артикулы

①
Крышка

②
Корпус
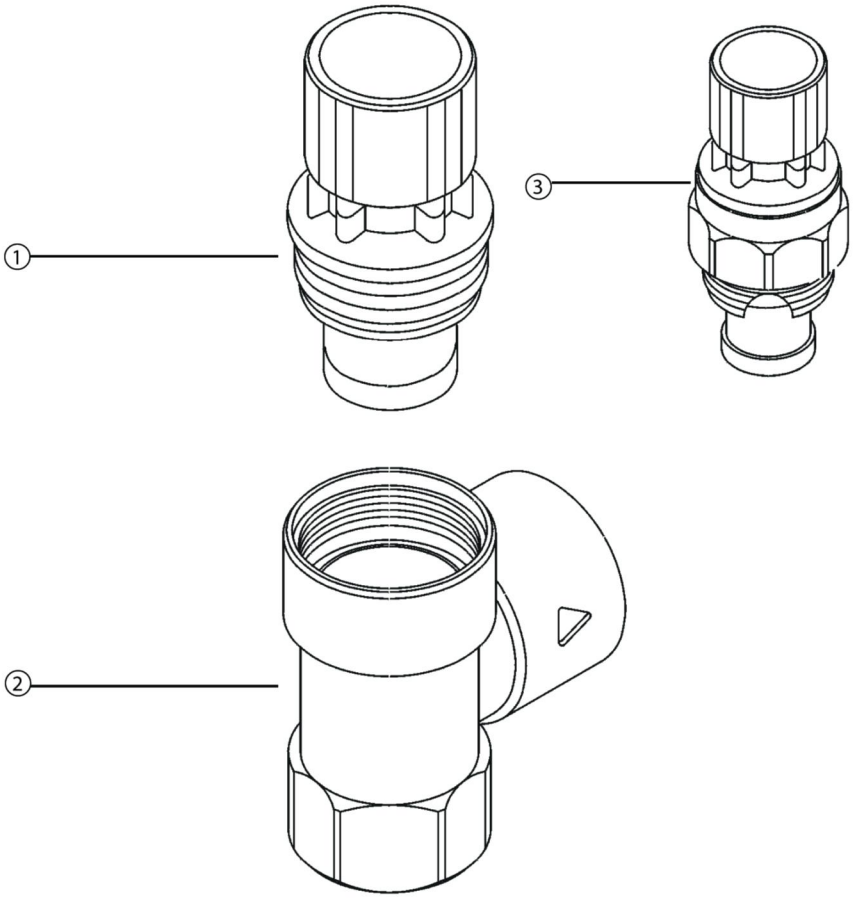
③
Сменный картридж 1916
DN 15 2.5 бар: 1916.15.000
DN 15 3.0 бар: 1916.15.001