AEG

HAUSTECHNIK

GSH 80, GSH 100, GSH 120

Gas-Warmwasserspeicher
80 bis 120 Liter

Gebrauchs- und Montageanweisung

Gazowy zasobnik ciepłej wody
80 do 120 litrów

Instrukcja obsługi i montażu

Plynový bojler
80 až 120 litrov

Návod na používanie a montáž

Газовый накопительный водонагреватель
80-120 л

Инструкция по эксплуатации и монтажу

Газовий накопичувальний водонагрівач
80-120 л

Інструкція з експлуатації та монтажу

AUS ERFAHRUNG GUT

Inhalt

Allgemeine Hinweise 3

1 Sicherheit 4
2 Gerätebeschreibung 4
3 Bedienung 5
4 Reinigung, Pflege und Wartung 6
5 Was tun wenn... 7
6 Sicherheit 8
7 Gerätebeschreibung 9
8 Installation 10
9 Inbetriebnahme 15
10 Wartung 16
11 Technische Daten 16

Obsah

Všeobecné pokyny 33

1 Bezpečnosť 34
2 Popis zariadenia 34
3 Obsluha 35
4 Čistenie, ošetrovanie a údržba 36
5 Čo robiť, keď... 37
6 Bezpečnosť 38
7 Popis zariadenia 39
8 Inštalácia 40
9 Spustenie do prevádzky 45
10 Údržba 46
11 Technické údaje 46

Зміст

Загальні вказівки 65

1 Безпека 66
2 Опис пристрою 66
3 Обслуговування 67
4 Чищення, догляд і обслуговування 68
5 Що робити, якщо... 69
6 Безпека 70
7 Опис пристрою 71
8 Установка 72
9 Введення в експлуатацію 77
10 Технічне обслуговування 78
11 Технічні дані 78

Spis treści

Informacje ogólne 19

1 Bezpieczeństwo 20
2 Opis urządzenia 20
3 Obsługa 21
4 Czyszczenie, przegląd i konserwacja 22
5 Postępowanie w przypadku zakłóceń 23
6 Bezpieczeństwo 24
7 Opis urządzenia 25
8 Instalacja 26
9 Uruchomienie 28
10 Czynności konserwacyjne 29
11 Dane techniczne 29

Содержание

Общие указания 49

1 Безопасность 50
2 Описание устройства 50
3 Обслуживание 51
4 Чистка, уход и обслуживание 52
5 Что делать, если... 53
6 Безопасность 54
7 Описание устройства 55
8 Установка 56
9 Ввод в эксплуатацию 61
10 Техническое обслуживание 62
11 Технические данные 62

Общие указания

Глава **Обслуживание** предназначена для пользователя устройства и наладчика.

Глава **Монтаж** предназначена для наладчика.

Прочтите, пожалуйста!

Внимательно прочтите эту инструкцию перед использованием и сохраните ее. В случае последующей передачи устройства передайте ее следующему пользователю.

Объяснение условных знаков

Условные обозначения в этой документации:

В этой документации вам будут встречаться условные обозначения и выделения. Они имеют следующее значение:

Опасность травмирования!

Существует риск травмирования для монтера или пользователя и риск повреждения устройства!

Опасность ошпаривания и ожогов!

Опасность травмирования!

Возможна опасная ситуация, которая может возникнуть при монтаже устройства или во время эксплуатации и может повлечь за собой повреждение устройства, ущерб окружающей среде или экономический вред.

Прочтите, пожалуйста!

Внимательно прочтите эту инструкцию перед использованием и сохраните ее. В случае последующей передачи устройства передайте ее следующему пользователю.

» Эти фрагменты и символ „**»**“ побуждают вас к действию. Необходимые действия описываются шаг за шагом.

1 Безопасность

1.1 Применение согласно назначению

Это устройство предусмотрено исключительно для нагрева питьевой воды. Применение в иных целях считается несоответствующим назначению, в частности сюда входит применение с целью нагрева других жидкостей. К применению по назначение относится также соблюдение этой документации. Используйте это устройство только в целях, указанных производителем, не изменяйте его конструкцию и не предпринимайте никаких действий для его переналадки!

1.2 Указания по безопасности

Соблюдайте следующие указания по безопасности и предписания.

Монтаж и ввод в эксплуатацию газового накопительного водонагревателя должен производиться только сертифицированным предприятием. Сертифицированное предприятие несет ответственность при монтаже и вводе в эксплуатацию за соблюдение действующих предписаний. Эксплуатируйте прибор только после полного монтажа и со всеми устройствами безопасности.

Опасность травмирования!

При выполнении работ по очистке устройства никогда не используйте неподходящие для этого приспособления для подъема (например, табуретки, стулья, столы). Опасность падения!

Опасность травмирования!

Не разрешайте детям играть с газовым накопительным водонагревателем.

Если устройством пользуются дети или лица с ограниченными физическими, сенсорными или умственными способностями, то необходимо обеспечить, чтобы это происходило только под надзором или после соответствующего инструктажа со стороны лица, которое несет ответственность за их безопасность. За детьми необходимо наблюдать, чтобы убедиться, что они не будут играть с прибором.

1.3 Маркировка CE

Знак CE доказывает, что устройство отвечает всем основным требованиям:
- Директива по газовому оборудованию (90/396/ЕЭС)

Табличка с техническими данными находится на нижней стороне газового накопительного водонагревателя.

2 Описание устройства

2.1 Эксплуатационные свойства

Закрытый (герметичный) газовый накопительный водонагреватель постоянно поддерживает предварительно заданную температуру воды. Газовый накопительный водонагреватель постоянно находится под давлением со стороны трубопровода. При нагреве вода, образующаяся при расширении, вытекает из предохранительного клапана. Необходимо устанавливать арматуру только для закрытого (герметичного) накопительного водонагревателя.

3 Обслуживание

Необходимо бережно хранить это руководство, при передаче его следует предоставить новому владельцу. При техническом обслуживании и возможных ремонтных работах предоставить монтеру для ознакомления.

3.1 Запуск устройства

A Панель управления

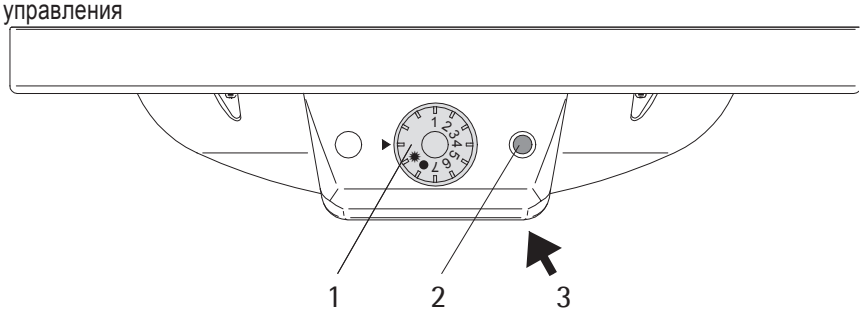

1 Регулятор температуры горячей воды
2 Пьезозапальник
3 Смотровое окошко для контроля запального пламени

» Откройте газовый кран.

» Поверните регулятор температуры (1) в положение ✸.

» Нажмите на регулятор температуры до упора и удерживайте его в этом положении. При нажатом регуляторе температуры нажмите на пьезозапальник (2), если нужно, то несколько раз, чтобы появилось запальное пламя. Через смотровое окошко можно проверить, горит ли запальное пламя.

» Отпустите регулятор температуры примерно через 5 с. Если запальное пламя затухает, повторите процедуру и удерживайте регулятор температуры нажатым немного дольше.

» Установите регулятор температуры на необходимое значение (1 ... 7).

Опасность травмирования!

Если пламя гаснет во время эксплуатации, арматура, регулирующая подачу газа, блокируется на несколько минут. Подождите около 3 минут и снова включите зажигание в устройстве. Если это происходит часто, известите об этом специалиста для проверки устройства.

3.2 Настройка температуры

Температура настраивается с помощью регулятора температуры на передней панели устройства..

B Настройка температуры

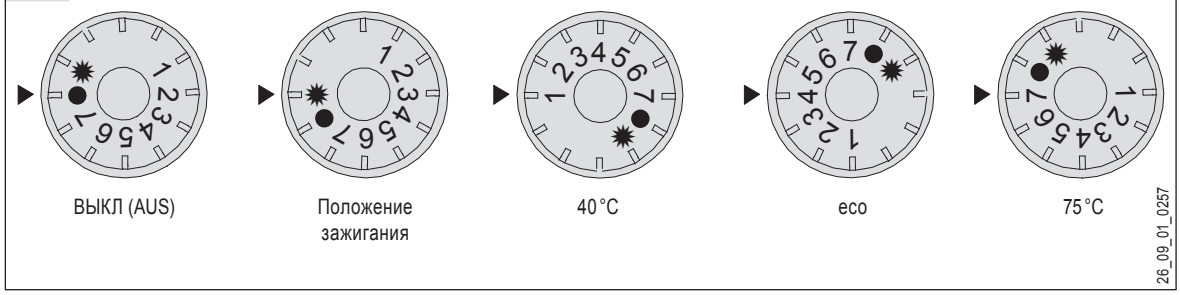

При температуре на выходе больше 43 °C существует опасность ошпаривания!

3.3 Рекомендации по настройке

При низком потреблении горячей воды или в том случае, если вода очень жесткая, рекомендуется использовать положение настройки для экономии энергии „**eco**“. Через определенные интервалы времени или после забора горячей воды устройство автоматически выполняет нагрев.

Газовый накопительный водонагреватель находится под давлением водопровода. Во время нагрева вода капает из предохранительного клапана. Если вода капает из предохранительного клапана после завершения подогрева, необходимо отключить устройство и поручить его проверку специалисту.

Если устройство не используется, следует опорожнить емкость.

При угрозе замерзания следует опорожнить емкость.

4 Чистка, уход и обслуживание

Для ухода за корпусом подходит влажная ткань. Не использовать истирающие или растворяющие детергенты!

5 Что делать, если...

В следующей таблицы приведены неисправности, их возможные причины, а также способы устранения.

Опасность травмирования!

Обратите внимание, что меры по устранению неисправностей, обозначенные знаком „*“, должен выполнять только специалист с допуском!

Безупречное функционирование и безопасность эксплуатации гарантируют только предназначенные для устройства оригинальные принадлежности и запчасти.

Неисправность	Возможная причина	Устранение
Запах газа	– Негерметичность устройства или установленных линий	– Закройте запорный кран газовой линии – Не используйте выключатели света и электроприборы. – Не используйте зажигалки, свечи, газовые плиты или другие источники открытого огня. – Откройте окна. – Известите предприятие, ответственное за подачу газа
Запальное пламя гаснет после отключения главной горелки	– Запальная горелка загрязнена – Сработала защита от потока – Сработал предохранительный ограничитель температуры – Неисправна термопара – Неправильно установлено резьбовое соединение на термопаре – Подвод воздуха к запальной горелке настроен неправильно! – Прервана подача газа	– Прочистить запальную горелку* – Проверить устройство и систему выпуска ОГ* – Установить регулятор температуры на меньшее значение – Заменить термопару* – Затянуть винтовое соединение и проверить контакты* – Правильно настроить подвод воздуха* – Возобновить подачу газа
Незначительное количество горячей воды или отсутствие горячей воды	– Слишком низкая настройка температуры – Прервана подача газа – Газовые горелки не приспособлены для работы с данным видом газа – Слишком высокое давление холодной воды или высокий расход воды – Слишком низкое давление газа	– Повысить настройку температуры – Возобновить подачу газа – Проверить контур воды* – Проверить сопла и при необходимости заменить* – Установить редукционный клапан на линию подачи холодной воды* – Проверить давление на линии подачи газа*
Негерметичность линии подачи воды	– Неправильно установлены резьбовые соединения и контакты – Выделяется конденсат	– Крепко затянуть резьбовые соединения, проверить прочие контакты* – После ввода в эксплуатацию устройства в холодном состоянии это нормально. Подождите, пока устройство достигнет своей рабочей температуры
Вода капает из предохранительного клапана во время подогрева	– В процессе нагрева вода расширяется и вызывает повышение давления внутри емкости. Давление сбрасывается через предохранительный клапан	
Вода постоянно капает из предохранительного клапана	– Слишком высокое давление на линии подачи холодной воды – Предохранительный клапан покрыт известковым налетом или неисправен	– Проверить давление подключения, при необходимости установить редукционный клапан* – Заменить предохранительный клапан*

6 Безопасность

6.1 Предписания, нормы и положения, CE

Опасность травмирования!

Не разрешайте детям играть с газовым накопительным водонагревателем.

Знак CE доказывает, что устройство отвечает всем основным требованиям: Заводская табличка находится на нижней стороне газового накопительного водонагревателя.

6.2 Предохранительный клапан

Газовый накопительный водонагреватель должен быть оснащен предохранительным клапаном проверенной конструкции. Предохранительный клапан предохраняет газовый накопительный водонагреватель от возрастания давления до недопустимого уровня.

Если используется предохранительный клапан с функцией контроля, его нужно регулярно приводить в действие, чтобы избежать образования известкового осадка. Капельный сток предохранительного клапана должен все время оставаться открытым в направлении атмосферы.

» Соблюдайте указания в руководстве по монтажу предохранительного клапана.

» Проверяйте функционирование предохранительного клапана через регулярные промежутки.

7 Описание устройства

Электрически обогреваемый герметичный газовый накопительный водонагреватель для полностью автоматического нагрева питьевой воды и снабжения нескольких точек водозабора. Эмалированная емкость с магниевым гальваническим анодом, защитной трубкой с температурным датчиком и предохранительным ограничителем температуры. Прибор контроля токсичности дымовых газов с температурным управлением в позиции защиты от потока. Полуавтоматическая газовая арматура с пьезозапальником и термоэлектрическим контролем пламени. Высокоэффективная, зависимая от воздуха в помещении атмосферная горелка с предварительным смешиванием с газоотводом через вертикальный канал и центр емкости для подключения к дымовой трубе или камину с естественным вытяжным каналом.

7.1 Объем поставки

- Газовый накопительный водонагреватель GSH
- Предохранительный клапан на 8 бар
- Защита от потока
- Комплект для переоборудования под сжиженный газ
- Эта документация

8 Установка

8.1 Место монтажа

Газовый накопительный водонагреватель монтируется в незамораживаемом помещении с достаточной вентиляцией поблизости точки забора воды. Устройство GSH предусмотрено исключительно для вертикального монтажа. Для монтажа устройства необходимо подобрать крепежный материал в соответствии с видом стены. Для этого следует учитывать вес заполненного водой водонагревателя. Расположение необходимых для монтажа винтов можно найти на рисунке в разделе „Технические данные“.

Помещение для установки должно иметь достаточно большое и незапирающееся вентиляционное отверстие подвода воздуха для горения. Учитывайте указания, приведенные в главе „Технические данные“.

8.2 Монтаж устройства

Монтаж устройства

Монтаж должен осуществляться авторизованным специалистом при соблюдении действующей инструкции по монтажу, а также действительных норм и предписаний.

Проверьте устройство перед монтажом на наличие повреждений, которые могли возникнуть во время транспортировки, и удостоверьтесь, что оно подходит для использования с доступным видом газа (заводская табличка устройства).

Подключение воды

Подключение воды - закрытое (герметичное), подходит для обеспечения многих точек забора воды. Емкости подходят для подключения к системам пластмассовых трубопроводов. В случае неисправности температура может достигать 95 °C (макс.0,8 МПа). Применяемые пластмассовые трубы должны быть рассчитаны на применение в таких условиях. Если давление в линии подключения холодной воды выше 5 бар, то предохранительный клапан должен устанавливаться с редукционным клапаном. Перед подключением водонагревателя к водопроводу последний следует тщательно промыть, чтобы посторонние предметы не попали в емкость или в предохранительный узел.

Опасность травмирования:

Если при монтаже были перепутаны линии подачи холодной и горячей воды, газовый накопительный водонагреватель работать не будет! Подключайте линию подачи холодной воды к разъему синего цвета, а линию подачи горячей воды - к разъему красного цвета.

Рекомендуемый монтаж линии холодной воды

C Монтаж линии холодной воды

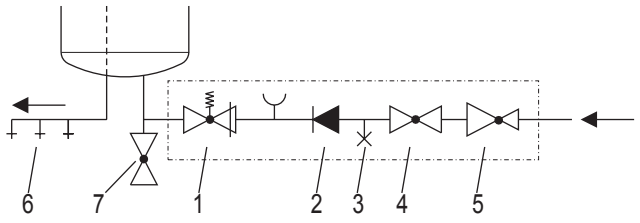

1 Предохранительный клапан
2 Обратный клапан
3 Патрубок контроля давления
4 Запорный клапан
5 Редукционный клапан
6 Точки забора воды
7 Сливной клапан

Газовый накопительный водонагреватель должен быть установлен с предохранительным клапаном проверенной конструкции. Следует учитывать указания по безопасности инструкции по монтажу предохранительного клапана. Следует проверить работоспособность предохранительного клапана. Капельный сток предохранительного клапана должен все время оставаться открытым в направлении атмосферы. Капельный сток необходимо подвести к сточной трубе с постоянным наклоном вниз, гарантирующей беспрепятственный спуск.

Конструкция устройства

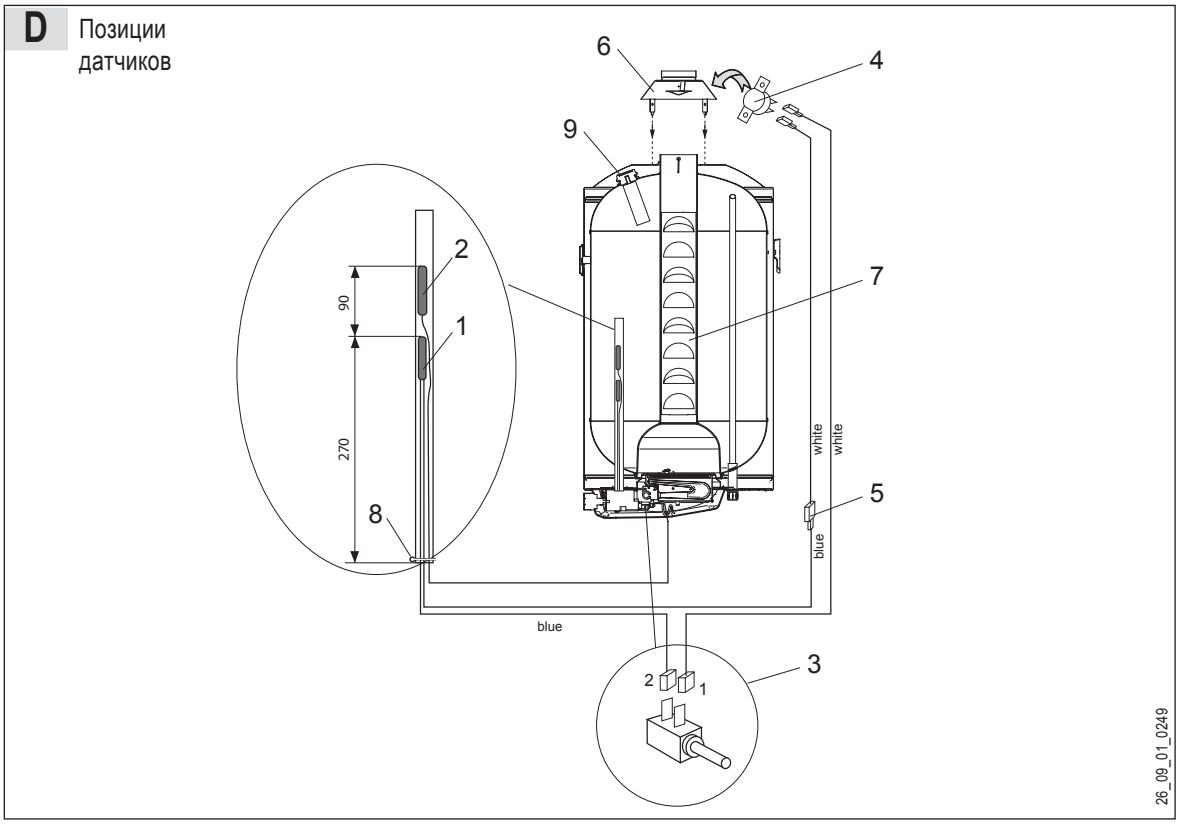

1 Предохранительный ограничитель температуры
2 Датчик температуры воды в емкости
3 Клапан разжигания газа
4 Прибор контроля токсичности дымовых газов
5 Штепсельный контакт
6 Защита от потока
7 Завихритель
8 Стопорная скоба
9 Магниевый гальванический анод

Подключение системы выпуска ОГ

Подключение системы выпуска ОГ должно осуществляться с соблюдением действительных норм и предписаний. Система выпуска ОГ подключается к подходящей для этого дымовой трубе или камину. Соединение между газовым накопительным водонагревателем и дымовой трубой выполняется с использованием стандартных и подходящих для выпуска дымового газа фасонных деталей диаметром 80 мм. Длина соединения не должна превышать 500 мм.

» Установите устройство защиты от потока, входящее в комплект поставки.

» Подключите прибор контроля токсичности дымовых газов к электрической сети.

» Установите соединение для вывода дымового газа между газовым накопительным водонагревателем и дымовой трубой.

Подача газа

Подключение линии подачи газа должно выполняться с соблюдением действительной инструкции по монтажу, а также действительных норм и предписаний. Линия подачи газа должна подходить для подвода газа к устройству, она должна быть оснащена проверенным запорным краном. При использовании газов группы 3+ (G30/G31) дополнительно должен быть предусмотрен подходящий редукционный клапан. Устройства на заводе-изготовителе оборудованы для использования природного газа H (G20), комплект для переоборудования на сжиженный газ прилагается.

Подводить газ с помощью резинового шланга / шланга для подключения газовой плиты запрещено.

Переоборудование на другой вид газа

Переоборудование на другой вид газа должно производиться специалистом, имеющим специальное разрешение на выполнение этих работ. Необходимо использовать оригинальные комплекты деталей для переоборудования от изготовителя. Переоборудование должно документироваться путем переклеивания наклейки с указанием используемого газа (рисунок E, 3). Переоборудование должно происходить согласно этой инструкции по переоборудованию.

Указание: При переоборудовании на другой вид газа не следует изменять настройку арматуры для регулировки подачи газа.. Замене подлежат только сопла горелки и сопло зажигания газа.

» Подключите линию подачи газа к устройству

» Снимите крышку распределительного устройства путем ослабления 4 винтов.

» Ослабьте резьбовое соединение (рис. E, 1).

» Разделите штекерное соединение (рис. D, 3) и отсоедините штекерный разъем термопары

» Снимите стопорную скобу (рис. D, 8) и вытяните оба температурных датчика (D, 1/2) из защитной трубки.

» Ослабьте два винта (рис. E, 2) и извлеките блок горелок.

» Ослабьте четыре винта, винт крепления для запальной горелки и отделите горелку от газовой арматуры.

» Вывинтите сопла горелок (SW 7) и замените их соплами для доступного вида газа (см. Технические данные). Используйте для сопел новые прокладки!

» Сборка происходит в обратной последовательности.

E Вид снизу

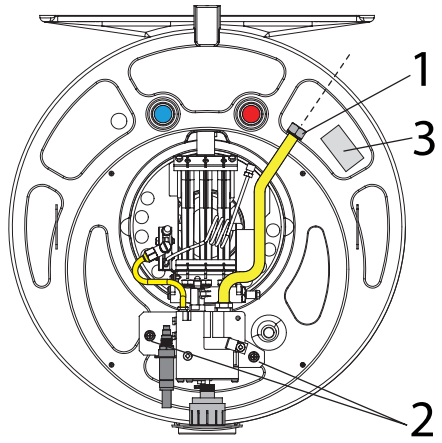

26_09_01_0250

1 Подключение газа
2 Винты крепления
3 Наклейка с указанием используемого газа

F Арматура регулировки подачи газа и горелка

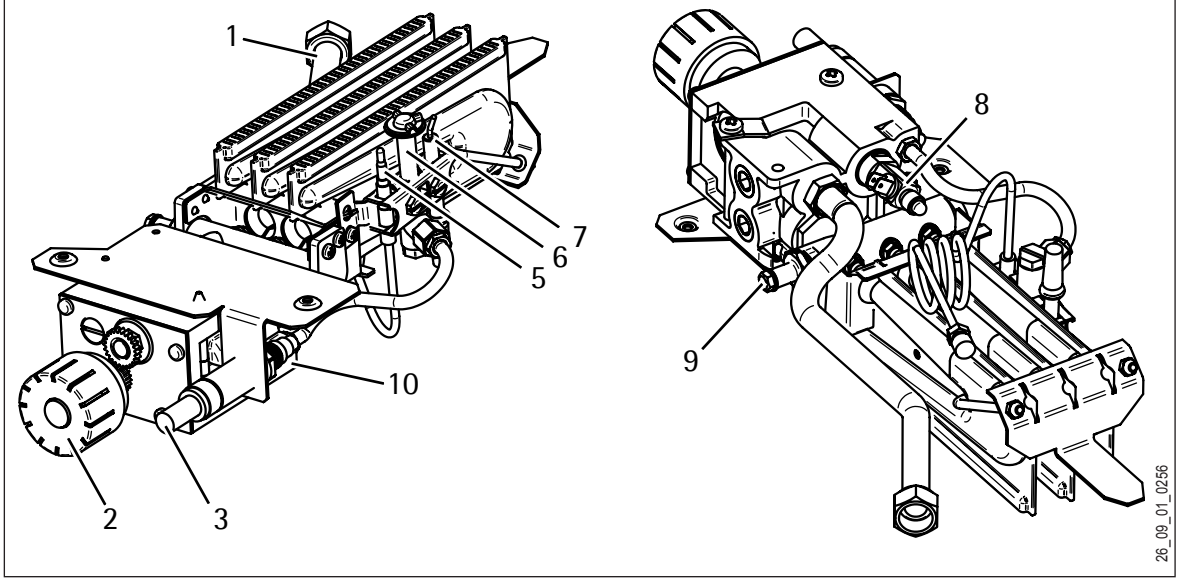

1 Трубка подвода газа
2 Регулятор температуры
3 Пьезозапальник
5 Термопара
6 Запальная горелка
7 Поджигающий электрод
8 Клапан разжигания газа
9 Патрубок для измерения давления в соплах
10 Патрубок для измерения давления на линии подачи газа

Переоборудование запальной горелки

» Ослабьте запорный винт (6) и вывинтите сопло запальной горелки (4).

» Замените сопло запальной горелки соплом для доступного вида газа (см. Технические данные). Используйте новую прокладку для сопла и плотно вкрутите его до упора.

» Сборка происходит в обратной последовательности.

» Восстановите подачу газа к блоку горелки и проверьте ее на наличие утечки газа соответствующим измерительным прибором. Не используйте для этого открытый огонь!

G Запальная горелка

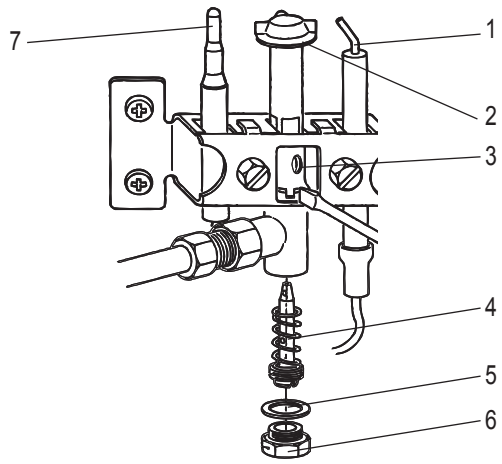

1 Поджигающий электрод
2 Запальная горелка
3 Подача воздуха
4 Сопло запальной горелки
5 Уплотнение
6 Крышка
7 Термопара

Настройка запальной горелки

Если пламя запальной горелки горит неспокойно, то необходимо настроить подачу воздуха. Откройте или закройте подачу воздуха (3), чтобы добиться стабильного горения запального пламени.

9 Ввод в эксплуатацию

Первый ввод в эксплуатацию и подогрев должен осуществляться под контролем специалиста.

9.1 Первый ввод в эксплуатацию

Опасность травмирования!

Водонагреватель ни в коем случае нельзя эксплуатировать, не проверив фактически полное заполнение водой!

Опасность травмирования!

Перед вводом в эксплуатацию следует проверить, подходит ли прибор для использования с доступным видом газа. Также необходимо проверить герметичность газопровода соответствующим измерительным прибором. Не используйте открытое пламя!

» Откройте запорный клапан в линии подачи холодной воды.

» Откройте подключенную арматуру для подачи горячей воды настолько, чтобы вода вытекала без пузырей.

» Снова закройте арматуру и проверьте устройство на наличие утечки воды.

» Откройте газовый кран.

» Поверните регулятор температуры в положение ✸.

» Нажмите на регулятор температуры до упора и удерживайте его в этом положении. При нажатом регуляторе температуры нажмите на пьезозапальник, если нужно, то несколько раз, чтобы появилось запальное пламя.

» Отпустите регулятор температуры примерно через 5 с. Если запальное пламя затухает, повторите процедуру и удерживайте регулятор температуры нажатым немного дольше.

» Переведите регулятор температуры в положение „7“.

» Проверьте газовую линию и газоотвод на наличие утечки.

» Проверьте нагрев и правильность отключения обогрева в положении „7“.

» Настройте регулятор температуры на необходимое значение.

Опасность травмирования!

Если запальное пламя потухает во время эксплуатации, возможно, сработал один из элементов безопасности. Арматура, регулирующая подачу газа, блокируется на несколько минут. Подождите около 3 минут и снова включите зажигание в устройстве. Если это происходит часто, найдите причину и устраните ошибку.

9.3 Снятие с эксплуатации

» Переместите регулятор температуры в положение „●“.

» Перекройте линии подачи газа и воды.

» Опорожните емкость через сливной клапан в линии подачи холодной воды.

Опасность ошпаривания!

При опорожнении сразу же может пойти горячая вода!

10 Техническое обслуживание

Наружная часть емкости не требует особого обслуживания. Для очистки корпуса использовать только мягкую ткань или влажную губку. Не применять истирающие или агрессивные моющие средства.

» Перекройте линии подвода газа и воды к устройству.

» Проверьте подключенную арматуру. Негерметичность арматуры приводит к высокому расходу воды и энергии. Наличие известкового налета на арматуре - намек на ухудшение качества воды и состояния магниевого гальванического анода.

» Прибор оснащен магниевым гальваническим анодом, рассчитанным на высокую нагрузку и не требующим обслуживания.

» Демонтируйте блок горелки и очистите ее с помощью мягкой кисти и пылесоса.

» Демонтируйте устройство защиты от потока и извлеките завихритель (рис. D, 7) для очистки из газоотводного канала, направляя его вверх.

Монтаж происходит в обратной последовательности. После технического обслуживания действуйте согласно данным в разделе „Первый ввод в эксплуатацию“.

11 Технические данные

H Схема соединений

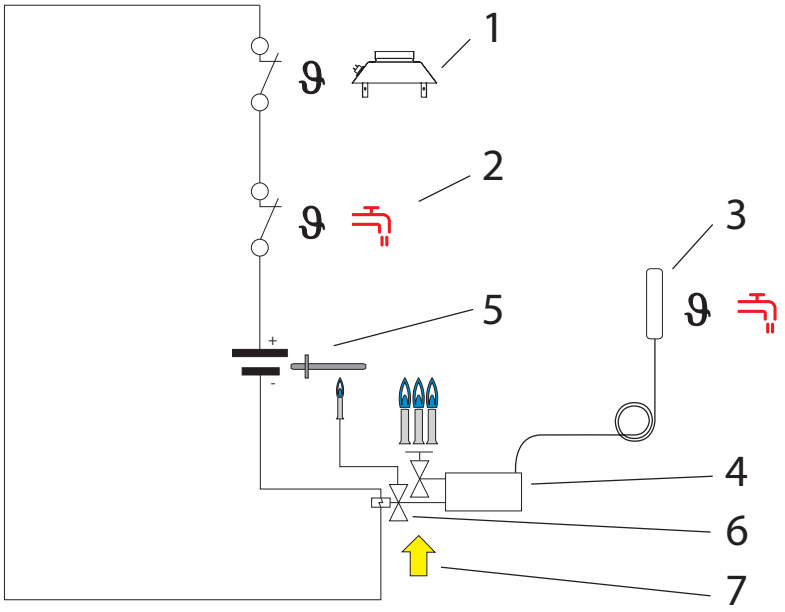

1 Прибор контроля токсичности ОГ
2 Предохранительный ограничитель температуры
3 Датчик температуры воды в емкости
4 Арматура для регулировки подачи газа
5 Термопара
6 Клапан разжигания газа
7 Вход газа

Габариты

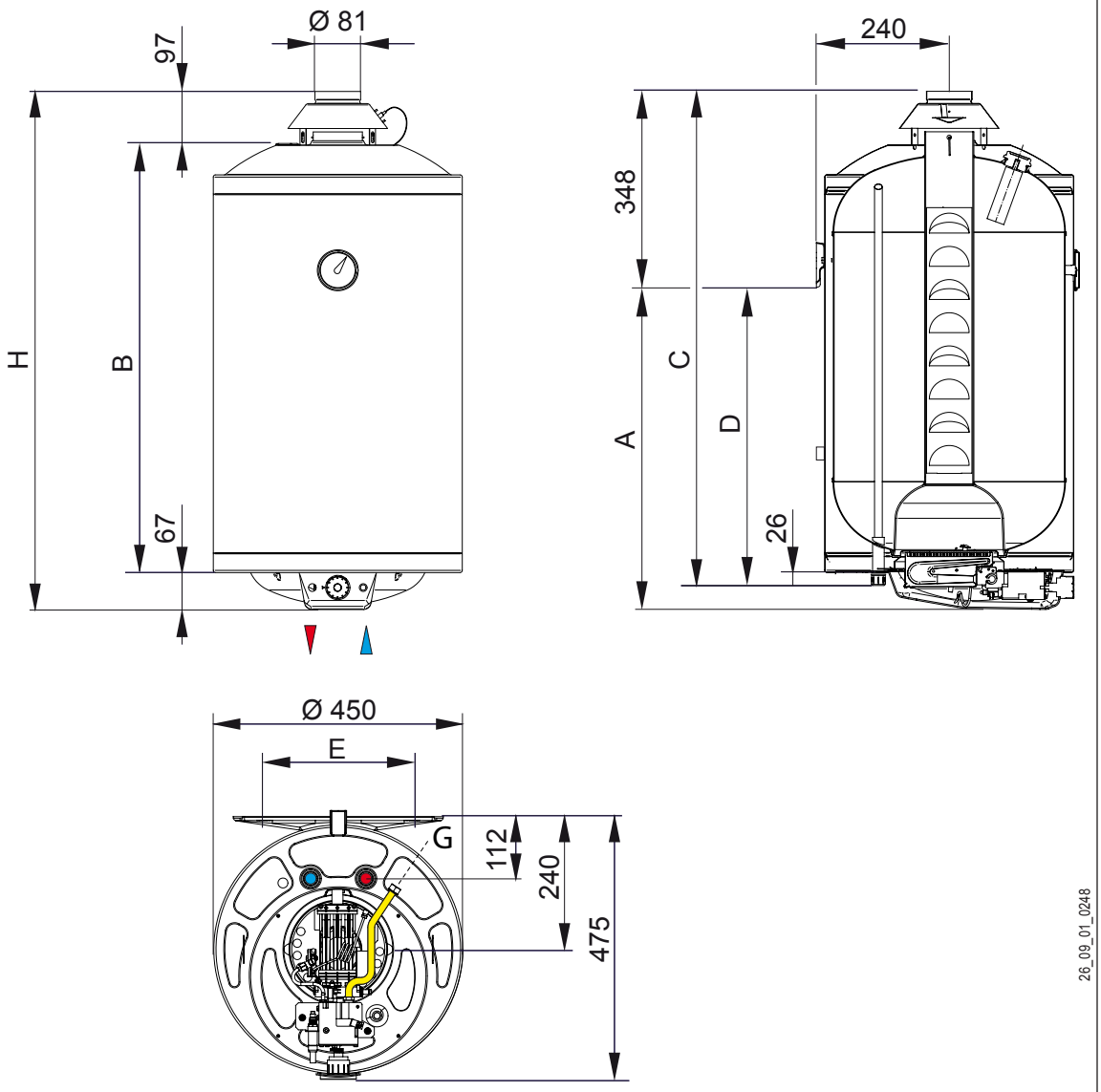

Тип			GSH 80	GSH 100	GSH 120
Габариты	A	мм	591	676	826
	B	мм	775	860	1010
	C	мм	898	983	1133
	D	мм	550	635	785
	E	мм	275	275	275
	H	мм	939	1024	1174
Подключения воды		дюймы	R ½	R ½	R ½
Подключение газа		дюймы	G 3/8	G 3/8	G 3/8

Тип		GSH 80	GSH 100	GSH 120
Номинальная емкость	литры	80	94	118
Забираемое количество смешанной воды при 40 °C*	литры	160	188	236
Вес (пустой)	кг	28	32	36
Вес (заполненный)	кг	108	126	148
Степень защиты		см. заводскую табличку		
Знак технического контроля		см. заводскую табличку		

* холодная вода на входе 15 °C, температура емкости 65 °C

	Сопла				Номинальная мощность и нагрев (теплопроизводительность)				
	G20 Pn = 20 мбар		G30 - G31 Pn = 28-30/37 мбар		Нагрузка на горелки			Производительность горелок	
Тип	**Горелка**	**Факелы запальника горелки**	**Горелка**	**Факелы запальника горелки**	**кВт**	**ккал/ч**	**г/ч**	**кВт**	**ккал/ч**
GSH 80	3x130	1x 35	3x 75	1x 20	6,2	5330	395	5,3	4558
GSH 100	3x130	1x 35	3x 75	1x 20	6,2	5330	395	5,3	4558
GSH 120	3x130	1x 35	3x 77	1x 20	6,5	5600	425	5,6	4816

				Расход		
	Время нагрева ΔT=45 K	Расход тепла в режиме готовности*	Производительность при длительной работе	**Газ**	Номинальное потребление газа	температура ОГ
Тип	**минуты**	**Вт**	**л/мин.**		**г/с**	**°C**
GSH 80	55	205	2,5	G20	2,75	292
GSH 100	85	259	2,5	G20	3,22	284
GSH 120	75	269	2,7	G20	3,31	275

* согласно стандарту EN 89

Требования к вентиляции

Соблюдайте местные предписания и стандарты.

Естественная вентиляция помещения установки в здании должна отвечать следующим требованиям:

- Объем воздуха в помещении, необходимый для горения >30 м^3
- Если объем определяется по нескольким помещениям, дверное полотно следует укоротить минимум на 1 см или обеспечить наличие вентиляционного отверстия как минимум 100 см^2, соединяющего помещения друг с другом.
- Вентиляционное отверстие ни в коем случае не должно запираться.
- Если в вентиляционном отверстии устанавливается защитная решетка, то свободная площадь вентиляционного отверстия не должна быть заниженной.
- Вентиляционное отверстие должно находиться поблизости от пола.
- Как минимум в одном помещении, воздух из которого необходим для горения, должна быть дверь или окно, открывающееся наружу.