KAPPA RPV

ГАЗОВЫЕ ТЕРМОБЛОКИ С АТМОСФЕРНОЙ ГОРЕЛКОЙ И ОТКРЫТОЙ КАМЕРОЙ СГОРАНИЯ

Термоблок KAPPA – напольный газовый котел, с теплообменником, изготовленным из чугуна марки EN GJL 200, оснащенный атмосферной газовой горелкой.
Использование чугунного теплообменника специальной инновационной формы, обеспечивает высокий КПД и длительный срок эксплуатации. Данная модель котла серийно оснащена циркуляционным насосом и расширительным баком, что позволяет устанавливать его в любой системе.

ОСНОВНЫЕ ХАРАКТЕРИСТИКИ

- Мощность 27-35 кВт
- 2 типоразмера
- Атмосферная газовая горелка из нержавеющей стали с электронным розжигом
- Открытая камера сгорания
- Оснащен насосом контура отопления и расширительным баком
- Высокий КПД
- Теплообменник собственного производства из чугуна EN GJL 200
- Автоматический развоздушник
- Предохранительный клапан
- Эффективная термоизоляция
- Закрытая панель управления

ПАНЕЛЬ УПРАВЛЕНИЯ

1. Главный выключатель электропитания с подсветкой
2. Предохранительный термостат ручным сбросом блокировки
3. Термометр системы отопления.
4. Термостат регулировки температуры отопления
5. Манометр
6. Индикатор блокировки горелки
7. Индикатор блокировки предохранительного термостата или термостата отходящих газов
8. Ручной сброс термостата отходящих газов (не отображен на рисунке)
9. Кнопка разблокировки горелки

Модель	К-во элементов	Полезная мощность, кВт	Максимальная номинальная тепловая мощность, кВт	КПД при (80/60°C)	КПД при 30% нагрузке (T подачи=50°C)	КПД при 30% нагрузке (T подачи=40°C)	Размеры, мм			Вес нетто кг
							Высота	Ширина	Глубина	
KAPPA 27 RPV	4	27,0	29,5	91,8	91,2	91,2	850	500	640	105
KAPPA 35 RPV	5	34,6	38,0	91,3	91,2	91,2	850	600	640	120

График остаточного напора насоса.

	27RPV	35RPV	
A =	95	110	мм
B =	60	75	мм

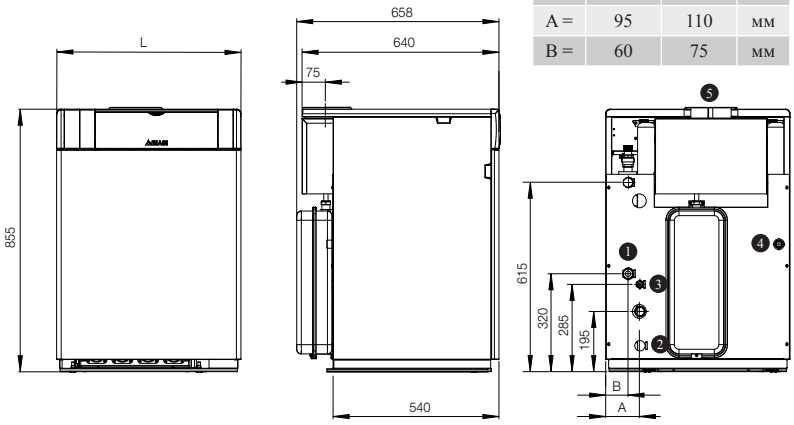

1. Подающая линия контура отопления
2. Обратная линия контура отопления
3. Заполнение системы
4. Подача газа
5. Подключение дымохода

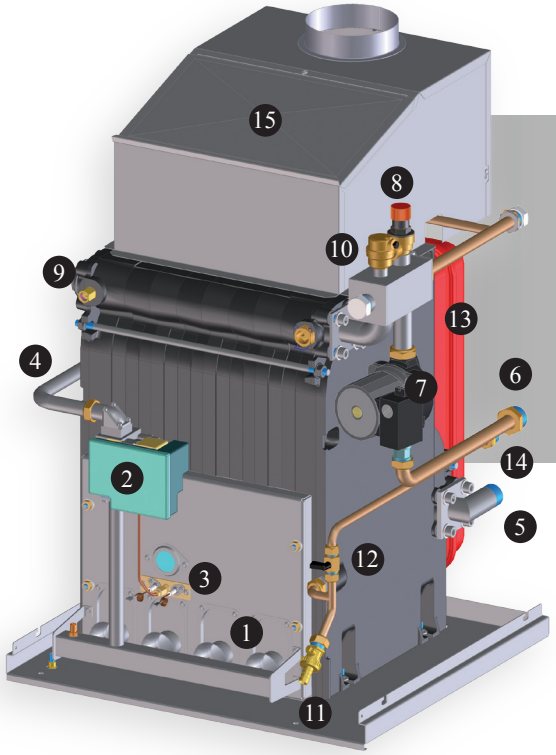

1. Горелка
2. Газовый клапан и плата розжига
3. Запальная горелка
4. Подключение газа
5. Патрубок обратной линии
6. Патрубок подающей линии
7. Насос
8. Предохранительный клапан
9. Подключение манометра
10. Автоматический развоздушник
11. Сливной кран
12. Кран загрузки
13. Расширительный бак
14. Вход холодной воды
15. Дымовой колпак

ТЕХНИЧЕСКИЕ ХАРАКТЕРИСТИКИ

Описание	Единица измерения	KAPPA 27 RPV	KAPPA 35 RPV
Вид топлива		Природный газ G20 Сжиженный газ G30-G31	
Тип		B11BS	
Температура отходящих газов (Δt)	° C	82,5	83,0
Требуемая тяга	мбар	0,05 ÷ 0,1	
Потери в дымоходе при включенной горелке	%	5,8	6,6
Теплопотери через обшивку	%	2,4	2,1
Потери в дымоходе при выключенной горелке	%	0,8	0,8
Диапазон рабочей температуры	° C	18 ÷ 78	
Минимальная допустимая температура обр. линии	° C	37	
Максимальное рабочее давление	бар	4	
Электропитание	В ~ Гц	230 ~ 50	
Максимальная потребляемая мощность	Ватт	25	
Максимальный расход отходящих газов	г/сек	20,1	29,3
Диаметр подключения дымохода	мм	130	150
Объем воды в котле	л	12,5	15,0
Объем расширительного бака	л	7,5	7,5

Cod. 4824.0113.0000 - 20000309 - Rev. 00 - UNIGRAF snc (VR)

Данный каталог заменяет все предыдущие.
Наша политика – постоянное совершенствование конструкции и технических характеристик продукции, поэтому Biasi оставляет за собой право вносить изменения без предварительного уведомления в соответствии с методами проектирования и требованиями рынка.

BIASI S.p.A. - via Leopoldo Biasi, 1 - 37135 VERONA
Tel. 045.8090111 - Fax 045.8090333 - info@biasi.it - www.biasi.it