Емкостные водонагреватели косвенного нагрева
actoSTOR VIH QL 75B

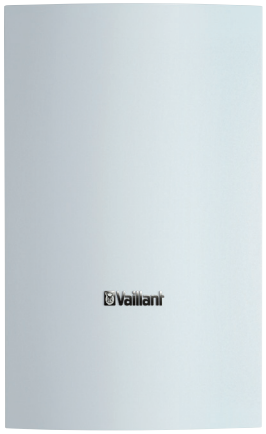

Конструктивные особенности
-Настенный стальной водонагреватель для комбтгации с двухконтурными котлами ecoTEC IV plus VUW
-Высококачественное эмалированное покрытие
-Магниевый защитный анод
-Облицовка с порошковым покрытием белого цвета
-Высокоэффективная теплоизоляция на основе полиуритановой пены

Совместимость и возможности для монтажа
-Конструктивно и внешним исполнением предназначен для комбинации с настенными газовыми котлами новой серии ecoTEC IV pro/plus VUW в двухконтурном исполнении мощностью 24, 30 и 34 кВт!
-монтаж рядом с котлом на стене слева или справа (требуется присоединительный комплект)

Выберите место для монтажа таким образом, чтобы могла обеспечиваться рациональная прокладка труб (как трубопроводов подвода холодной воды, так и трубопроводов системы отопления)

Примечания
Более подробные технические характеристики содержатся в соответствующей технической литературе Vaillant.

7

Тип аппарата	Емкость водонагревателя	Макс. давление нагреваемой / греющей воды, бар	Время нагрева от 10 до 65°C, мин.	Удельный расход dT=45K, (л / мин [1])	Удельный расход dT=30K, (л / мин [1])	Кратковременный расход нагретой воды, л / 10мин [2]	Рабочая масса, кг	Высота, мм	Ширина, мм	Гулбина, мм	Заказной номер
VIH QL 75B (+ ecoTEC IV plus VUW 246/5-5)	72	10/3	13,5				115	720	440	440	0010015988
VIH QL 75B (+ ecoTEC IV plus VUW 306/5-5)	72	10/3	10,8				115	720	440	440	0010015988
VIH QL 75B (+ ecoTEC IV plus VUW 246/5-5)	72	10/3		11,8			115	720	440	440	0010015988
VIH QL 75B (+ ecoTEC IV plus VUW 306/5-5)	72	10/3		13,3			115	720	440	440	0010015988
VIH QL 75B (+ ecoTEC IV plus VUW 246/5-5)	72	10/3			17,7	152	115	720	440	440	0010015988
VIH QL 75B (+ ecoTEC IV plus VUW 306/5-5)	72	10/3			19,9	170	115	720	440	440	0010015988

Примечания
[1] рассчитано из выходной мощности на ГВС для каждой температурной дельты нагрева.
[2] при: термостат водонагревателя +60°C, настройка ГВС котла +65°C.

Емкостные водонагреватели косвенного нагрева

actoSTOR VIH QL 75B

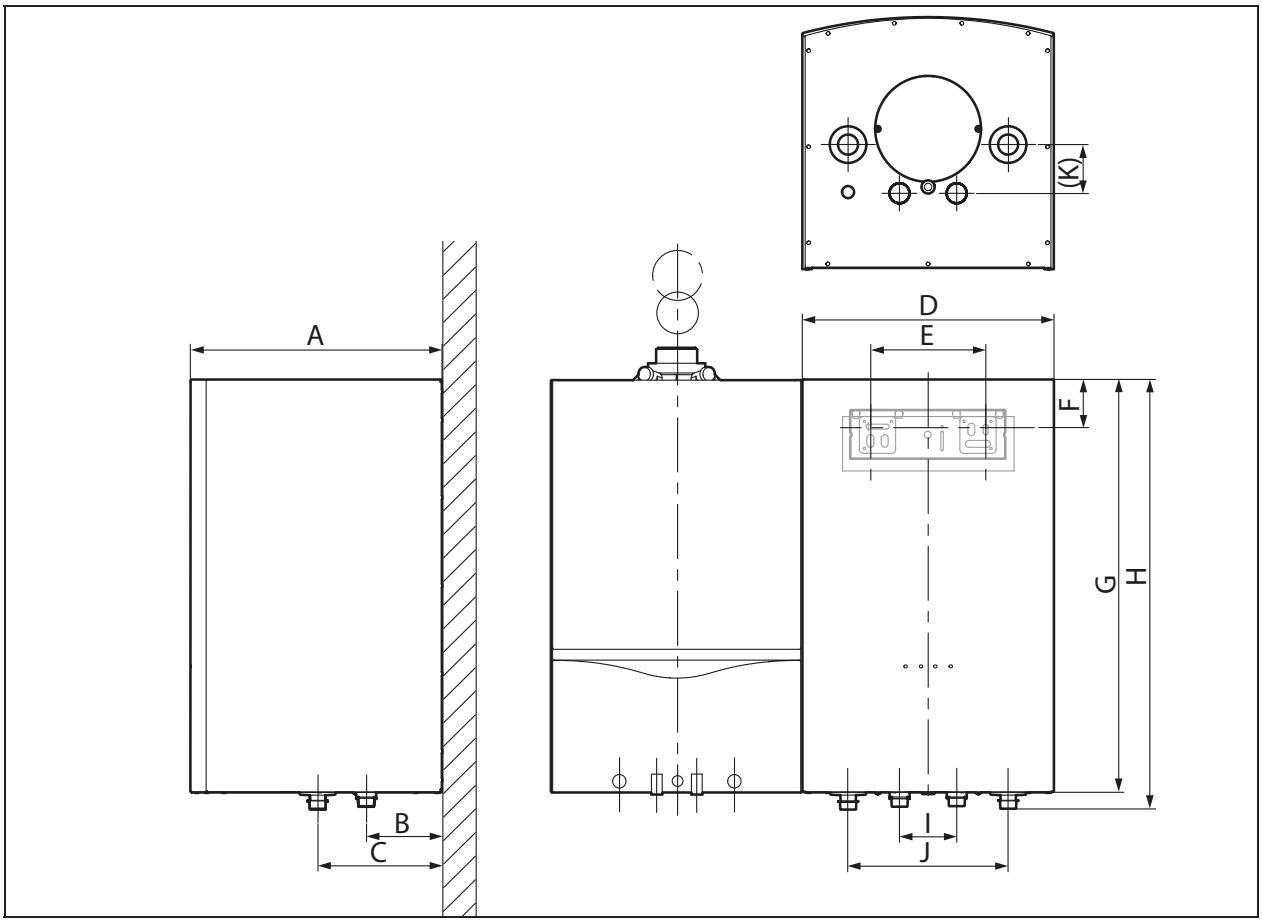

A	B	C	D	E	F	G	H	I	J	K
440	132	217	440	200	82	720	750	100	280	85

Монтаж водонагревателя слева от котла Присоединительный комплект
Арт: 0020183764

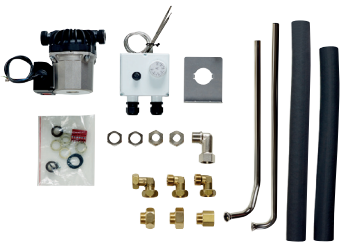

Монтаж водонагревателя справа от котла Присоединительный комплект
0020174073

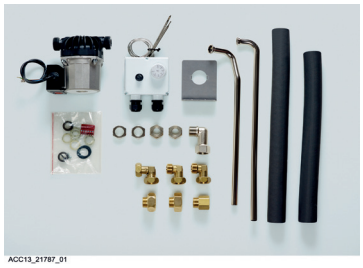

Термоизоляция и декоративная крышка на котёл и водонагреватель (скрывает присоединительный комплект)
Арт: 0020152968