2.1 Технические требования

Информация о стадии планирования

Руководство по установке QSK HK содержит полную информацию для специалистов. В случае возникновения встречных вопросов мы всегда к Вашим услугам.

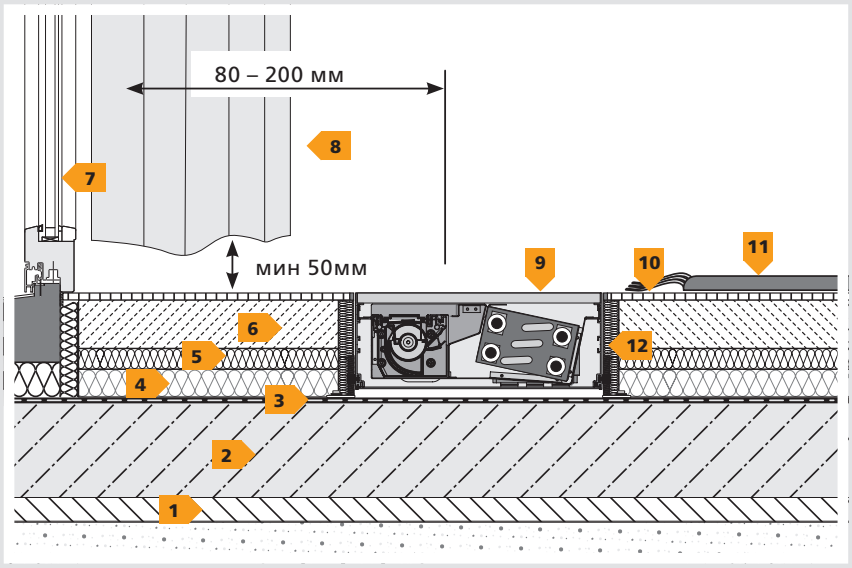

1 Подготовительный слой
2 Бетонное покрытие
3 Заглушение ударного шума
4 Теплоизоляция
5 Разделительный слой
6 Бесшовный пол
7 Наружное окно
8 Шторы (нельзя вешать над конвектором)
9 Конвектор QSK
10 Напольное покрытие (например: паркет, мрамор, ковер)
11 Ковер (ни в коем случае не должен покрывать системный конвектор!)
12 Изоляция от ударного шума при помощи звукоизолирующей прокладки и компенсационного зазора вокруг конвектора.

1. Указания к стадии планирования и установки

- Измерения на месте для предусмотрения инженерно-технических отклонений..
- Системный конвектор встраивается в бесшовный пол при учитывании строительных монтажных требований и норм (DIN 18380 и VDI 2035)
- Для полной защиты от холода вдоль остекленных площадей внутрипольный конвектор должен покрывать общую длину окна.
- Внутрипольный конвектор должен быть в любое время доступен для возможных технических работ.
- Электропроводка подводится в защитной трубе к стороне подсоединений.
- Необходимо учитывать расстояние между конвектором и окном, если там будут висеть шторы: они не должны закрывать конвектор.
- Монтажное покрытие можно удалить только после завершения всех строительных мер, декоративную решетку в течение этого времени необходимо хранить в защищенном месте.

2. Позиционирование и регулировка

- Внутрипольные конвекторы предусмотрены только для встраивания в бесшовных и полых (двойных) полах. Узкий видимый край конвектора должен непосредственно «заподлицо» смыкаться с напольным покрытием. Если в Вашем случае технические условия отличаются, обратитесь к нам для обсуждения деталей.
- Видимый верхний край монтажного покрытия - окончательный размер для пола (напольные покрытия, как паркет, мрамор, ковер).
- Конвектор устанавливается в соответствии с высотой прокладываемого позже пола. Для этого имеются внутренние (например, со стороны окна) и внешние (со стороны помещения) юстировочные блоки. Последние следует закрепить на необработанном полу для предупреждения смещения системного конвектора.
- При больших высотах встраивания необходимо подложить под конвектор прочные, заглушающие шумы прокладки.

3. Указания для полых полов (двойных полов)

- При монтаже в двойном полу требуется открытый монтаж. См. Полную проходимость на стр. 50.
- Для предупреждения смещения конвектор фиксируется с помощью юстировочных блоков на необработанном полу.

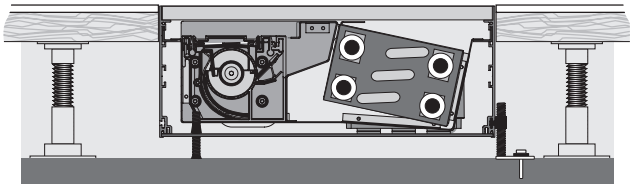

внутренний юстировочный блок JBI (только со стороны мотора)

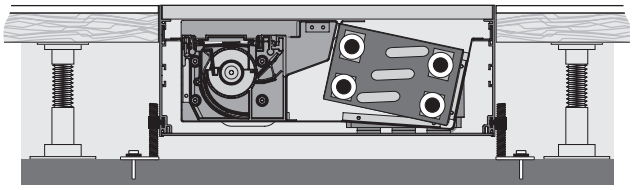

внешние юстировочные блоки JBA

4. Объединенная установка системных конвекторов

- Соединение внутрипольных конвекторов осуществляется с помощью системных соединителей (см. стр. 50).
- В завершение следует действовать по описаниям в пункте „2. Позиционирование и регулировка“

5. Подсоединение конвектора

- В обычных случая подключение трубопроводов производится с левой стороны в направлении окна (см. точечные маркировки на монтажном покрытии).
- Электроподключение производится в соответствии с приложенным Руководством по установке для данного типа конвекторов.
- Дальнейшие указания по электроподключению в одиночном и параллельном режиме см. со стр. 32.
- При учитывании запланированного строительства сооружения и ожидаемых температур среды следует предусмотреть отводы конденсата.
- При отводе конденсата в канализацию необходимо относительно сифонного затвора учитывать предписания отвода сточных вод! Все отводы конденсата проложить с достаточными наклонами! При отводе без давления или выводе через фасад наружу сифонный затвор необязателен.

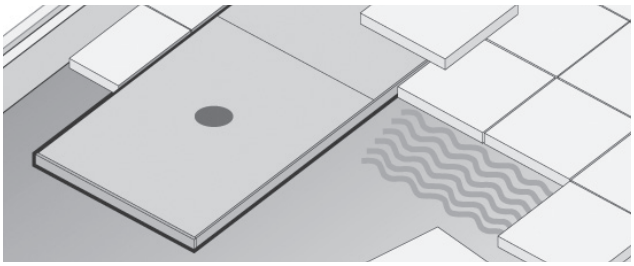

6. Бесшовный пол

- Использование краевой звукоизоляции: бесшовные полы и полы, особенно, паркет, могут из-за своих термических свойств сдавить внутрипольный конвектор. Примите меры предосторожности, например - компенсационный зазор.
- Горячий бесшовный пол: с соответствующими определенными видами бесшовного пола, например, горячим (240°C) необходимо принять меры предосторожности, чтобы системный конвектор никогда не подвергался нагреву более 120°C.

7. Рабочая среда

- В соответствии с нормой DIN 18380 „Отопительные системы с центральной водонагревательной установкой“ и VDI 2035 „Предупреждение повреждений в тепловодных нагревательных установках“ необходимо рассчитать свойства воды.

8. По окончании строительных работ

- Положите декоративную решетку только по окончании всех строительных работ.
- Удалите монтажное покрытие.
- Раскатайте рулонную решетку рядом с конвектором и отрежьте с помощью универсального ножа требуемую длину.

9. Техобслуживание

Указания по техобслуживанию см. стр. 52.