## ГАРАНТИЯ НА ИЗДЕЛИЕ

Настоящая гарантия дает право на бесплатный ремонт изделия или его частей в течение гарантийного срока в соответствии с действующим законодательством.

Модель _____

Дата продажи _____

Срок гарантии _____2 года_____

Подпись продавца _____

М.П.

## ВЫПОЛНЕНИЕ ГАРАНТИЙНЫХ РАБОТ

| Дата | Организация-исполнитель | № гарантийного акта | Фамилия мастера |
|---|---|---|---|
| | | | |
| | | | |
| | | | |

## АДРЕСА СЕРВИСНЫХ ЦЕНТРОВ:

**В Москве:**
Гидросервис Интернешнл
(499)135-9009, 135-9797

## СЕРТИФИКАЦИЯ:

AE 25

UPC-F RU 200210-5

**Unitherm Haustechnik GmbH**
Berliner Chaussee 2, D-15749 Mittenwalde,
Fon: +49(0)33764 25 040, Fax: +49(0)33764 25 041
Internet: www.unitherm-haustechnik.de

Бюро в Москве: 119 119 Москва, Ленинский пр-т 42/4, офис 42-12,
тел. +7 495 938 8740, факс +7 495 137 8641
Интернет: www.unitherm.ru

RU

# ЦИРКУЛЯЦИОННЫЕ НАСОСЫ ФЛАНЦЕВЫЕ ДЛЯ СИСТЕМ ОТОПЛЕНИЯ UPC...F(-6), FD(-6), F1p, FD1p

# ИНСТРУКЦИЯ ПО МОНТАЖУ И ЭКСПЛУАТАЦИИ

UNITHERM

**Общее**

Циркуляционные насосы серии UPC...F с фланцевыми соединениями и проходным сечением от DN 40 до DN 80 представляют собой циркуляционные насосы с "мокрым" ротором для перекачивания рабочих жидкостей в системах отопления, кондиционирования, вентиляции при стабильном или слабо меняющимся расходе. Насосы выполнены в одинарном (без индекса D) или двойном (с индексом D) исполнении. Напор до 11 м. Максимальное рабочее давление в системе 10 бар.

**Особенности**

Не требуется дополнительной защиты электродвигателя. Класс температур TF 110, вид защиты IP 43, класс изоляции: H. Макс. рабочее давление в системе 10 бар. Макс. допустимая температура теплоносителя +120°C. Макс. допустимая температура окружающей среды +40°C. Рабочие жидкости - питьевая и техническая вода, водогликолевые смеси до 20%, маловязкие, неагрессивные, невзрывоопасные жидкости без твердых и маслянистых примесей. Долговечная и бесшумная работа насоса благодаря прочным графитовым подшипникам с низким коэффициентом линейного расширения. Износоустойчивость полого вала из нержавеющей стали при попадании в систему отопления инородных и механических частиц, а также быстрое удаление воздуха из системы при первом пуске. Высокоэкономичность, низкий уровень энергопотребления. Широкий диапазон рабочих характеристик, позволяющий подобрать оптимально соответствующий для отопительной системы насос.

**Конструкция**

Циркуляционный насос с мокрым ротором. Расположенная непосредственно в перекачиваемой среде камера ротора. Гильза из нержавеющей стали, отделяющая ротор от статора. Механическое трехступенчатое регулирование частоты вращения. Корпус насоса - серый чугун, корпус мотора - алюминий. Проходное сечение от 40 до 150 мм, фланцевое присоединение (4 отверстия). Электроподключение 3N~ 400В/50Гц или , легкодоступная клеммная коробка на корпусе насоса, защищенная от попадания влаги. Рабочее колесо из технополимера. Прочный вал из закаленной нержавеющей стали на графитовых подшипниках, смазываемых перекачиваемой жидкостью. Защитный кожух ротора, кожух статора и стопорный фланец из нержавеющей стали.Насосы UPC...F(1p) имеют одинарный гидравлический корпус, насосы UPC...FD(1p) имеют сдвоенный гидравлический корпус, куда встроен висячий клапан, который автоматически поворачивается в зависимости от протока теплоносителя одного или другого насоса. При необходимости заменить один из моторов можно на время его замены поставить заглушку (принадлежность, заказывается отдельно), в этом случае вторым мотором можно пользоваться в обычном режиме.

**Типы сред:**

- вода для отопления согласно VDI 2035
- смесь воды и гликоля с содержанием гликоля до 50%. При использовании смесей с гликолем технические данные необходимо корректировать в соответствии с более высокой степенью вязкости. Необходимо использовать только гликоль, обеспечивающий защиту от коррозии, и следовать рекомендациям производителя.
- Для использования других сред необходимо одобрение со стороны производителя.

**Установку и ввод насоса в эксплуатацию должен выполнять персонал, прошедший специальное обучение!**

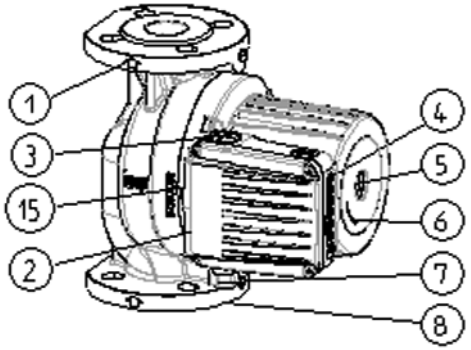


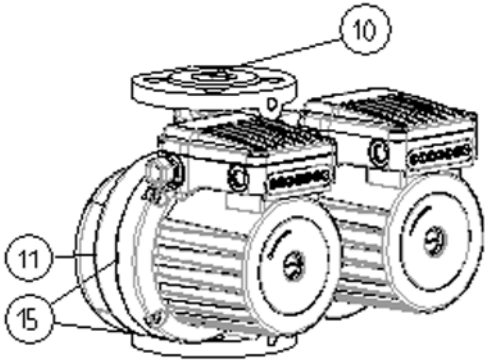




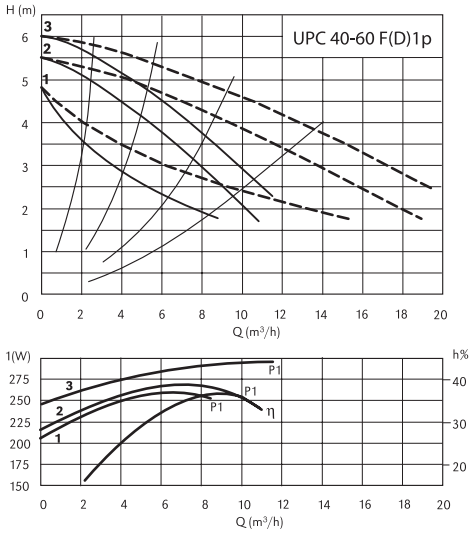


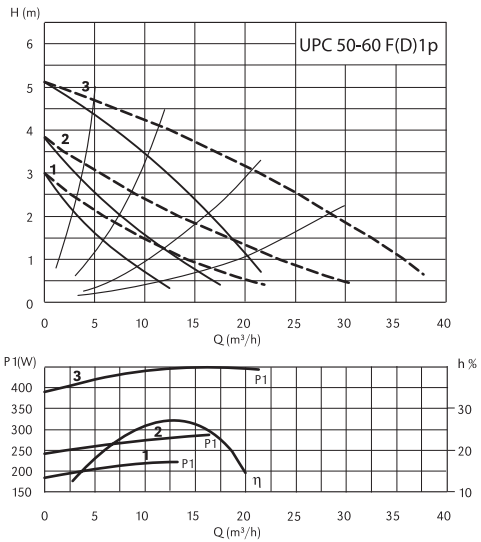


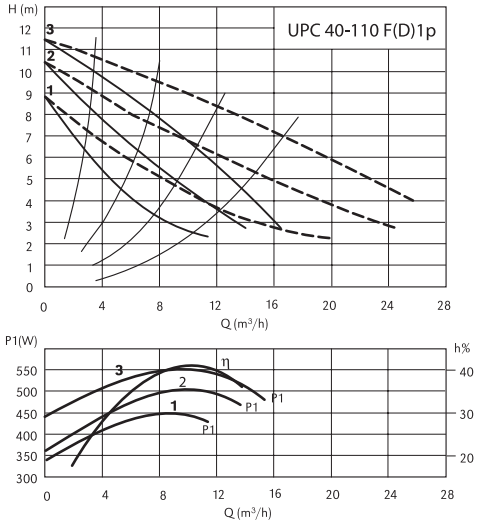


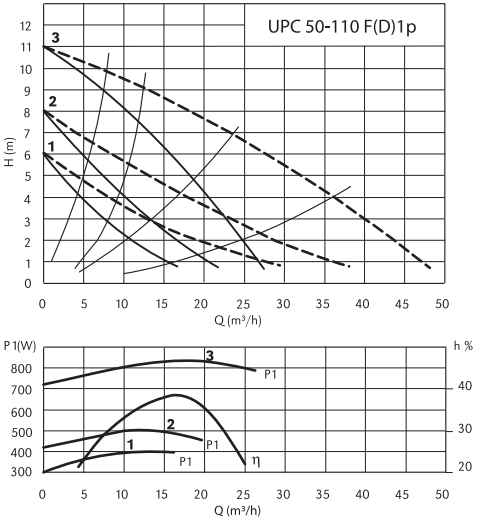

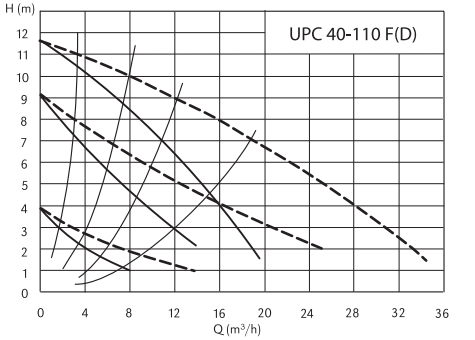


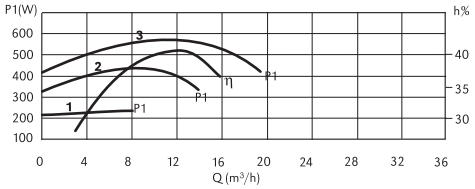


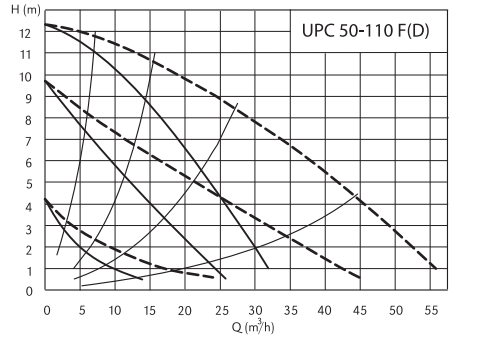


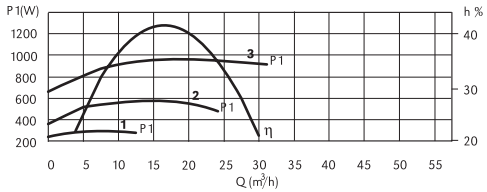


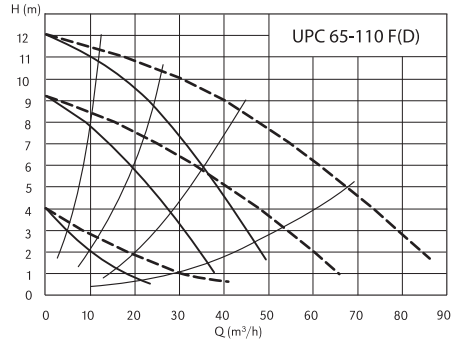


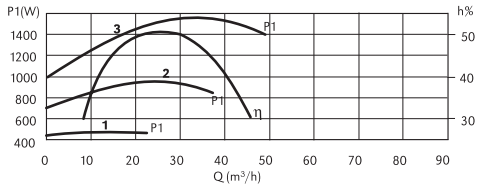


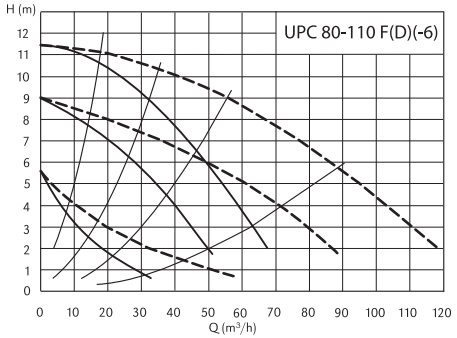


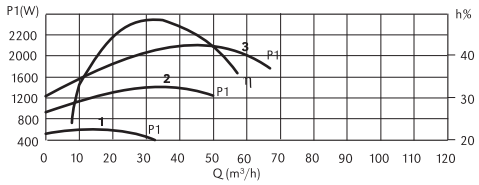




**Конструкция**

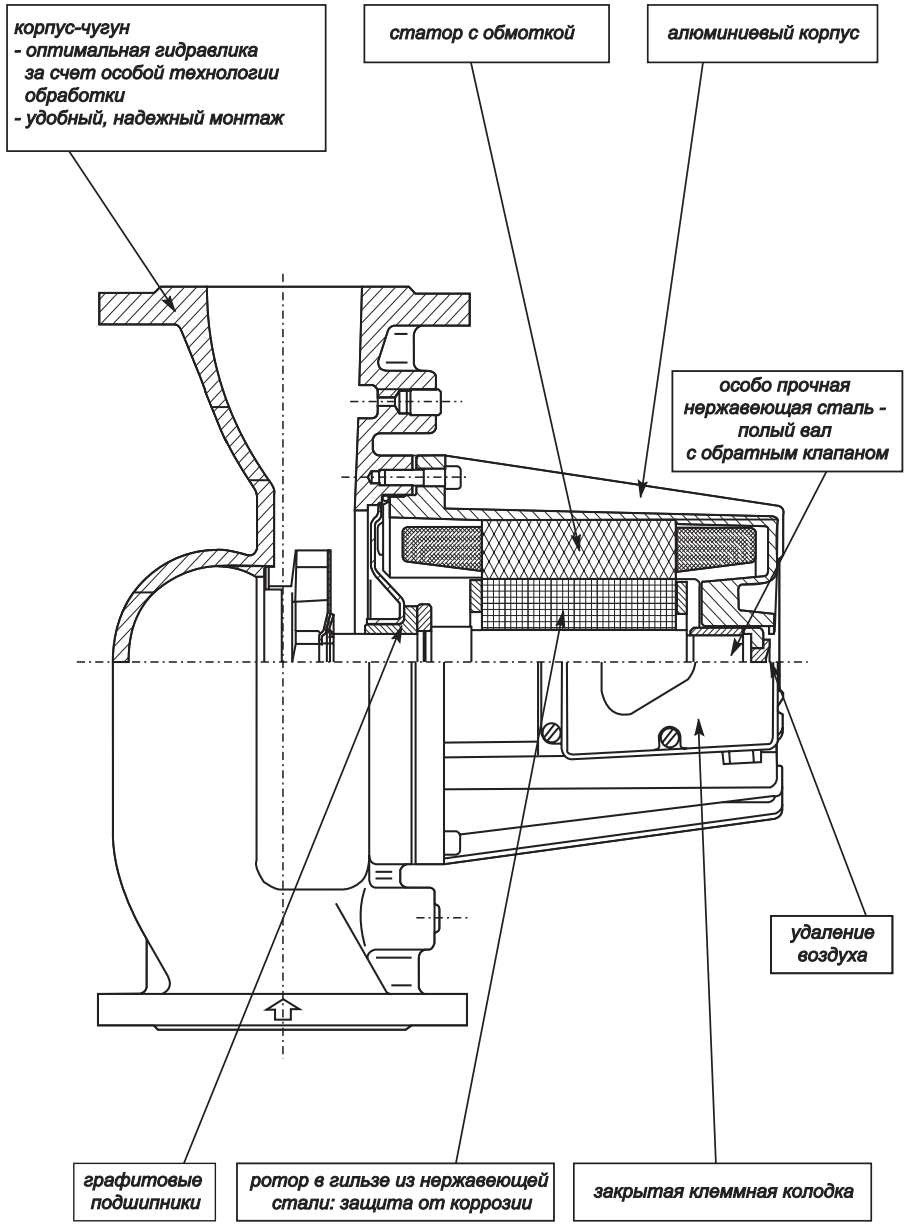

**Монтаж насоса:**
- насос разрешается устанавливать в хорошо проветриваемом и защищенном от холода месте;
- насос разрешается устанавливать после завершения всех сварочных работ и очистки системы;
- рекомендуется устанавливать закрывающие вентили до и после насоса, что позволит при возможной замене насоса предотвратить слив и повторное заполнение системы;
- необходимо установить трубы таким образом, чтобы насос не испытывал давления под их весом, трубы не должны иметь предварительного напряжения;
- насос устанавливается напрямую в трубопровод таким образом, чтобы ось насоса 1-1 была горизонтальной (см. рис. ниже);
- правильные позиции при установке — см. рис. ниже;
- насос необходимо устанавливать в ровной части трубопровода, которая составляет минимум 5 –10 x D (где D — номинальный диаметр трубы насоса) от колена — это позволяет обеспечить минимальные вибрации и шум;
- направление потока воды через насос должно соответствовать направлению стрелки на корпусе насоса (1);
- не допускается установка насоса в защищенные трубопроводы;
- номинальный диаметр трубы не должен быть меньше номинального диаметра насоса;
- необходимо использовать фланцы для подключения NP 6/10 (8);
- насосы UPC...F имеют одинарный гидравлический корпус (8);
- насосы UPC...FD имеют сдвоенный гидравлический корпус (11) со встроенной пластиной клапана (10), которая самостоятельно поворачивается в зависимости от течения среды одного или другого насоса;
- вращение мотора в гидравлическом корпусе обозначено на информационной табличке;
- насос необходимо устанавливать в легкодоступном месте для обеспечения доступа в случае проведения работ;
- установку насоса необходимо произвести таким образом, чтобы вода не повредила мотор и коробку подключения.

**Изоляция насоса в системах охлаждения/ кондиционирования**

При эксплуатации насосов в системах охлаждения для изоляции гидравлического корпуса необходимо выполнить на объекте диффузную изоляцию гидравлического корпуса.

ВНИМАНИЕ! Гидравлический корпус насоса допускается изолировать только до прорези между мотором и гидравлическим корпусом. Отверстия для отведения конденсата необходимо оставить открытыми для обеспечения вывода конденсата из статорного отсека, данные отверстия необходимо оставлять открытыми и в системах обогрева, когда выполняется только термоизоляция гидравлического корпуса (15).

Корпус электромотора, на котором расположены отверстия для вывода конденсата, ни в коем случае не разрешается изолировать!

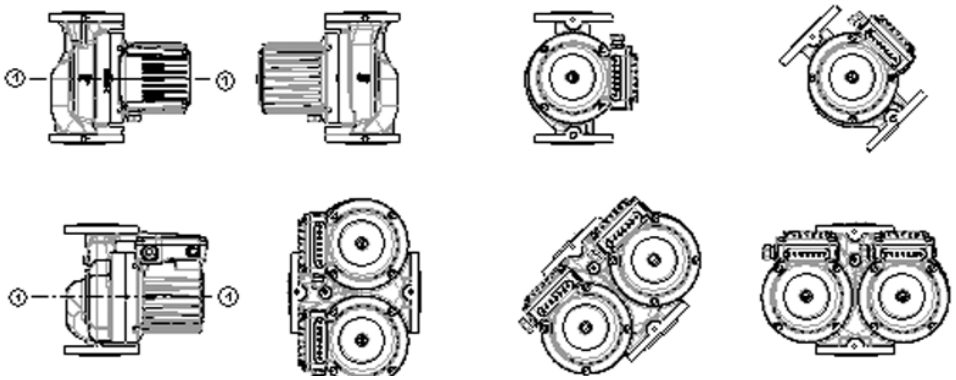


**Габаритные размеры**

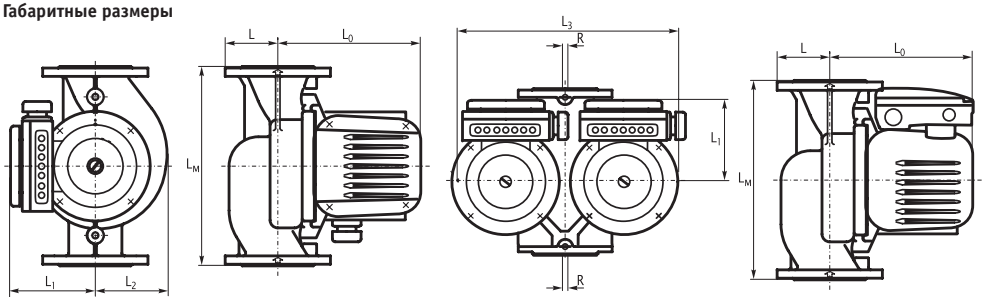


Таблицу с размерами см. стр. 7-9.



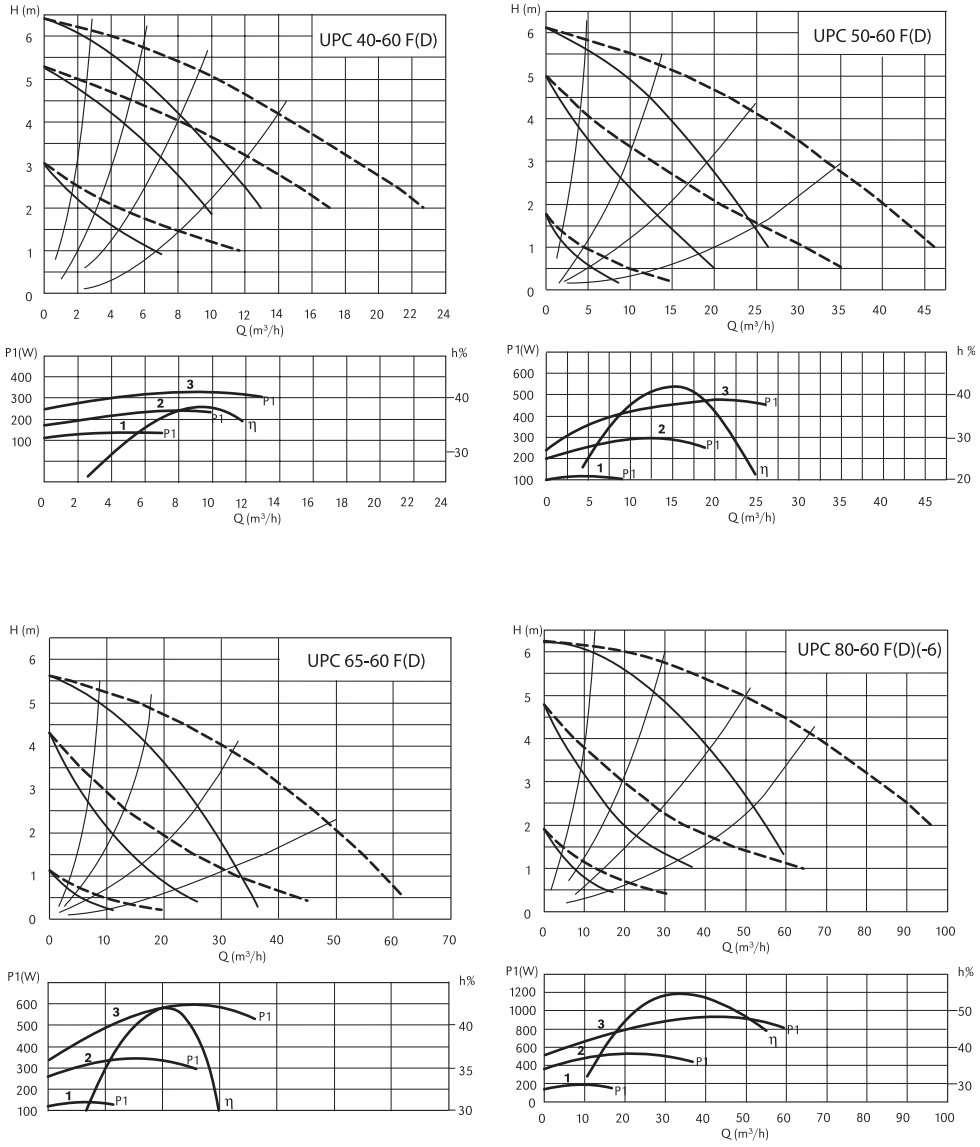

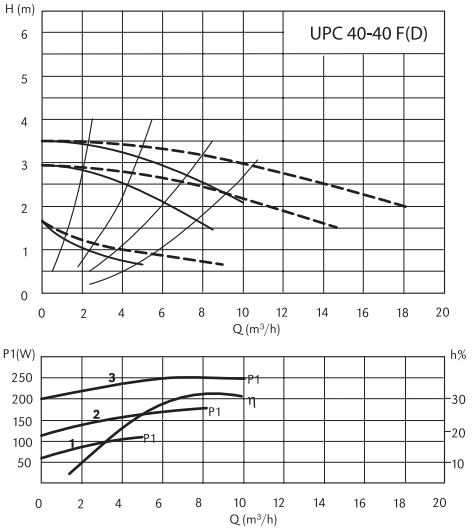


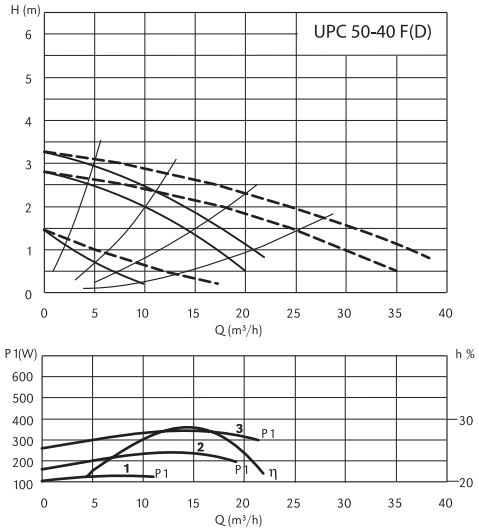


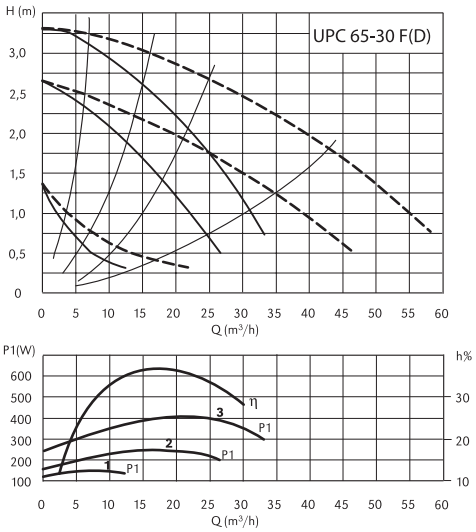




**Электроподключение:**

-Электроподключение насосов UPC...F(D) должно осуществляться к сети с переменным током 3N~ 400В/50Гц, UPC...F(D)1p к сети с переменным током 1N~ 230В/50Гц.

-Не требуется дополнительной защиты электродвигателя. Мотор оснащен биметаллическим переключателем. Электромотор оборудован встроенным термическим предохранителем, выключающим мотор в случае перегрева.

-Электроподключение должно проводиться подготовленным специалистом с соблюдением всех предписаний в соответствии со схемой, наклеенной на крышку клеммной коробки.

-До окончания электроподключения электрокабель должен быть отключен от электросети.

-Расстояние между соседними контактами должно быть не менее 3 мм (на зажим).

-Электрокабель вводится через кабельный вход (7). Электрокабель должен иметь класс Т из-за больших перепадов температуры (более 50 К).

Электрическое соединение насосов необходимо выполнить по соединительной схеме (см. рис. ниже). Перед этим необходимо отвинтить верхнюю крышку (2).

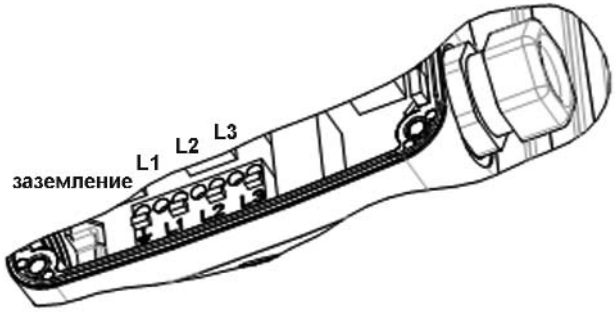

**Ввод в эксплуатацию**

В насосах ротор работает в воде. Ротор установлен в специальных работающих на смазке водой подшипниках, поэтому перед вводом в эксплуатацию необходимо заполнить насос водой и откачать воздух. Для откачки воздуха из насоса необходимо удалить болт на обратной стороне электромотора (5) - воздух начнет выходить через прорезь между валом мотора и подшипником. После того как начнет вытекать вода, необходимо закрыть вентили со стороны всасывания и со стороны нагнетания и запустить насос. При вращении вала насоса в обратном направлении начнет мигать красная лампочка встроенного индикатора. Насос оснащен опцией определения других ошибок, описанных в таблице ниже. Мигание красной лампочки сообщает номер ошибки. За последовательностью сигналов следует длинный интервал, количество сигналов между двумя интервалами является кодом ошибки.

В зависимости от условий работы насоса или системы в целом (температура среды), насос может сильно нагреваться.

Во избежание ожогов не рекомендуется дотрагиваться до насоса!

Каждый насос может охватывать гидродинамические поля трех типов насосов. Для этих целей в насосах установлены трехскоростные электромоторы. Для выбора необходимой скорости (3, 2, 1) на насосе установлена кнопка (4), при нажатии которой переключаются скорости.

**Сервисное обслуживание**

Перед выполнением работ с насосом необходимо его отключить от сети электропитания. Необходимоисключить несанкционированный повторный запуск насоса неуполномоченным лицом.

При высоких температурах воды и высоком давлении в системе необходимо дождаться остывания насоса. Несоблюдение данного правила повышает опасность ожогов!

При нормальных условиях эксплуатации насосы не требуют обслуживания в течение нескольких лет.

В случае длительного перерыва в работе насос может блокироваться.

Насос необходимо разблокировать по следующей схеме: Выключить насос; закрыть вентили со стороны нагнетания и со стороны всасывания; удалить болт для откачки воздуха; отверткой (рис.1-П03.5), которую необходимо установить в прорезь на валу, крутить вал до тех пор, пока он не начнет свободно вращаться. После этого необходимо установить болт для откачки воздуха на место.

Аппарат не предназначен для использования лицами (включая детей) с ограниченными физическими, психическими или умственными способностями, а также лицами, не обладающими опытом или знаниями, кроме случаев, когда данные лица находятся под контролем или прошли обучение у специалиста, несущего ответственность за их безопасность.

Не позволяйте детям играть с устройством.

При заказе запасных частей необходимо указать все данные из информационной таблички на корпусе насоса.

| Код ошибки | Возможные причины | Устранение |
|---|---|---|
| 2 | Слишком низкое напряжение или потеря фазы | Необходимо проверить электрическое напряжение |
| 3 | Перегрев мотора насоса | Если ошибка повторяется 3 раза, необходимо отключить и повторно включить питание. В случае если это происходит несмотря на постоянную температуру среды, необходимо произвести сервисное обслуживание. |
| 4 | Определена внутренняя ошибка в электросхеме насоса | Следует отключить и снова включить питание. Если ошибка повторяется, необходимо произвести сервисное обслуживание. |
| 5 | Неправильное направление вращения | Необходимо поменять местами фазы питания. |

| Температура окр. среды | Температура рабочей жидкости | |
|---|---|---|
| | минимальная | максимальная |
| 15°C | 15°C | 110°C |
| 20°C | 20°C | 110°C |
| 25°C | 25°C | 110°C |
| 30°C | 30°C | 110°C |
| 35°C | 35°C | 90°C |
| 40°C | 40°C | 70°C |

| Высота над уровнем моря, м | Температура перека-чиваемой среды, °C | Мин. давление на входе, бар |
|---|---|---|
| < 300 | 50 | 0,01 |
| | 75 | 0,30 |
| | 90 | 0,60 |
| | 110 | 1,30 |
| > 300 | + 0,01 бар на каждые 100 м | |

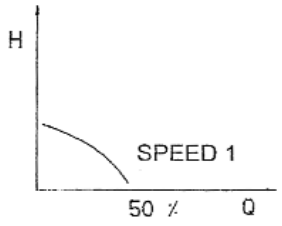


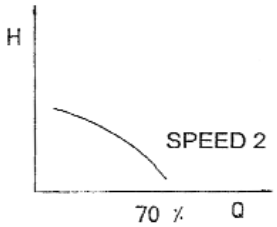


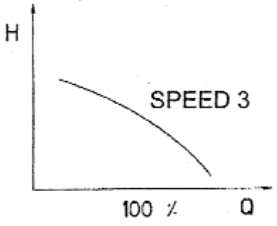




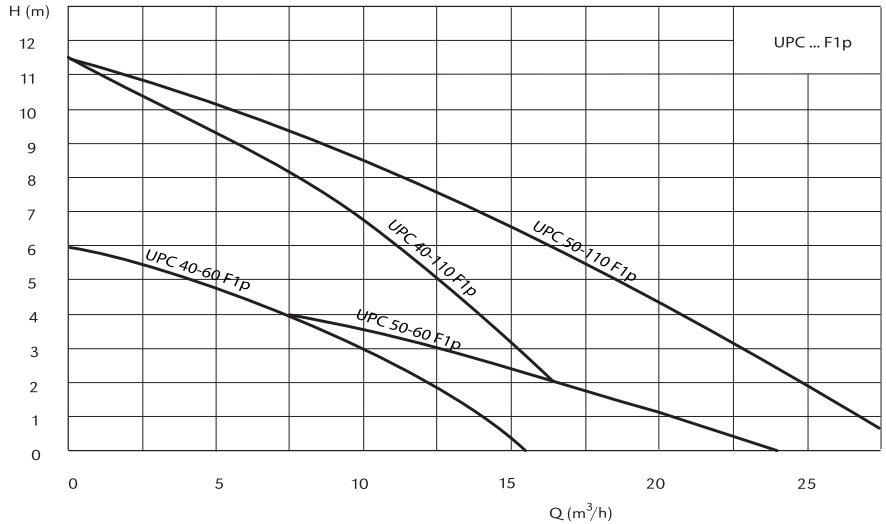


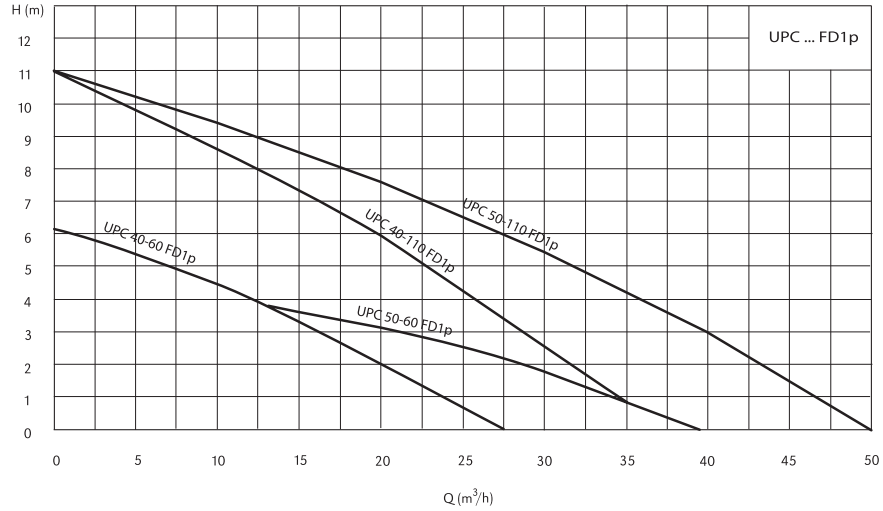

## Графики

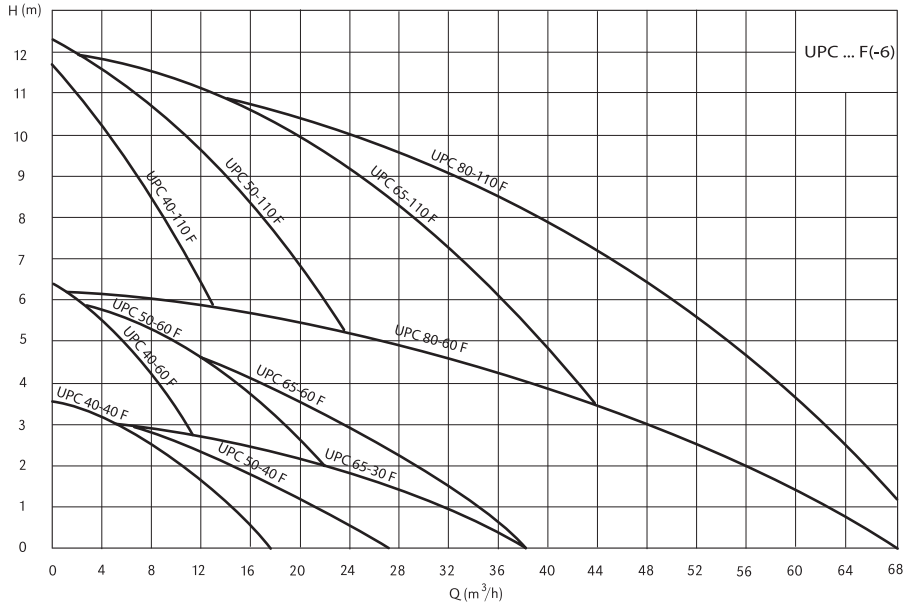


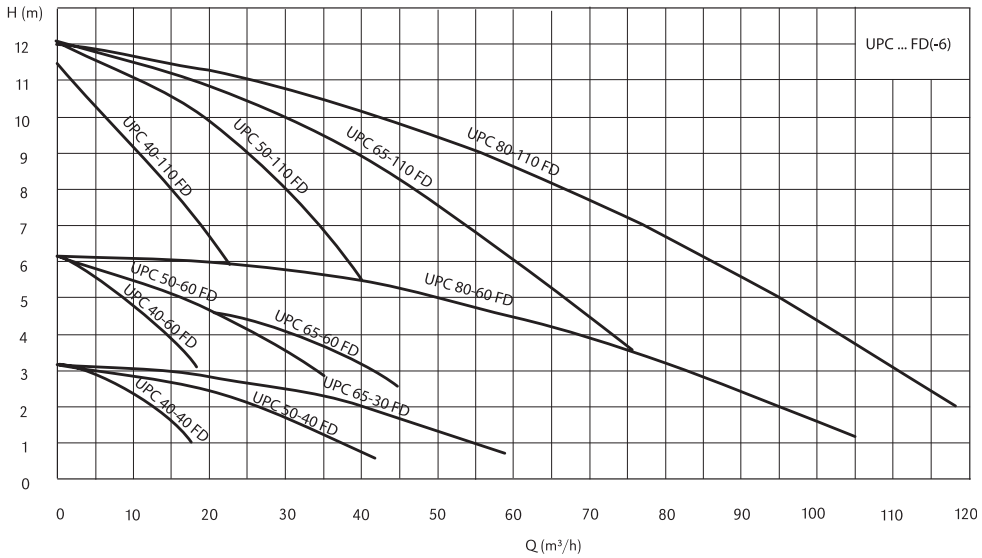




## Технические характеристики

| | |
|---|---|
| Рабочие жидкости | Питьевая и техническая вода, водогликолевые смеси до 50%, чистые, маловязкие, неагрессивные и невзрывоопасные рабочие жидкости без твердых или длинноволокнистых включений, а также примесей, содержащих минеральные масла (при работе с другими жидкостями следует проконсультироваться с производителем)<br>ВНИМАНИЕ: Все табличные данные приведены для рабочей жидкости – вода 100%. |
| Корпус (материал) | алюминий / серый чугун |
| Присоединение | фланцевое |
| Макс. давление в системе | 10 бар |
| Регулировка мощности | трехступенчатый ручной переключатель |
| Допустимая темп. теплоносителя | от -10°C до +120°C |
| Допустимая макс. темп. окр.среды | до +40°C |
| Класс защиты , электробезопасности, изоляции | IP 43 , TF 110 (по EN 60 335-2-51), H |

| | | | | | | | | | | |
|---|---|---|---|---|---|---|---|---|---|---|
| Тип | одинарные | | | UPC 40-40 F | UPC 50-40 F | UPC 65-30 F | UPC 40-60 F | UPC 50-60 F | UPC 65-60 F | UPC 80-60 F |
| Артикул | | | | 320 200 | 320 201 | 320 202 | 320 203 | 320 204 | 320 205 | 320 206 |
| Тип | сдвоенные | | | UPC 40-40 FD | UPC 50-40 FD | UPC 65-30 FD | UPC 40-60 FD | UPC 50-60 FD | UPC 65-60 FD | UPC 80-60 FD |
| Артикул | | | | 320 240 | 320 241 | 320 242 | 320 243 | 320 244 | 320 245 | 320 246 |
| Максимальный напор | | | м | 3,5 | 3,5 | 3,5 | 6 | 6 | 6 | 6 |
| Максимальный проток | одинарные | | м³/ч | 10 | 20 | 33 | 13 | 25 | 35 | 60 |
| | сдвоенные | | м³/ч | 18 | 38 | 55 | 22 | 45 | 60 | 95 |
| Минимальный подпор на всасывающем патрубке при температуре окр. среды 40°C и температуре теплоносителя | | 50°C | бар | 0,05 | 0,3 | 0,3 | 0,05 | 0,3 | 0,3 | 0,3 |
| | | 80°C | бар | 0,8 | 1 | 1 | 0,8 | 1 | 1 | 1 |
| | | 110°C | бар | 1,4 | 1,6 | 1,6 | 1,4 | 1,6 | 1,6 | 1,6 |
| 1я ступень | (сила тока) | | A | 0,11 | 0,22 | 0,22 | 0,18 | 0,2 | 0,22 | 0,38 |
| | (мощность) | | Вт | 100 | 120 | 120 | 140 | 100 | 120 | 200 |
| | (обороты) | | мин⁻¹ | 660 | 620 | 600 | 1440 | 560 | 470 | 600 |
| 2я ступень | (сила тока) | | A | 0,24 | 0,44 | 0,5 | 0,36 | 0,55 | 0,64 | 1,1 |
| | (мощность) | | Вт | 160 | 240 | 260 | 240 | 300 | 360 | 560 |
| | (обороты) | | мин⁻¹ | 1240 | 1220 | 1150 | 2240 | 1000 | 950 | 1000 |
| 3я ступень | (сила тока) | | A | 0,76 | 1,05 | 1,1 | 0,74 | 1,15 | 1,25 | 2,2 |
| | (мощность) | | Вт | 240 | 340 | 400 | 320 | 470 | 600 | 960 |
| | (обороты) | | мин⁻¹ | 1440 | 1450 | 1430 | 2790 | 1400 | 1370 | 1350 |
| Проходное сечение | | | DN | DN 40 | DN 50 | DN 65 | DN 40 | DN 50 | DN 65 | DN 80 |
| Присоединительный фланец для систем с давлением | | | бар | 6 / 10 | 6 / 10 | 6 / 10 | 6 / 10 | 6 / 10 | 6 / 10 | 10 |
| Длина насоса монтажная | | Lм | мм | 250 | 280 | 340 | 250 | 280 | 340 | 360 |
| Габаритные размеры | одинарные | L | мм | 65 | 70 | 80 | 65 | 70 | 80 | 100 |
| | сдвоенные | L | мм | 62 | 70 | 80 | 62 | 70 | 80 | 95 |
| | | L0 | мм | 198 | 250 | 252 | 198 | 250 | 252 | 257 |
| | | L1 | мм | 153 | 160 | 160 | 153 | 160 | 160 | 160 |
| | одинарные | L2 | мм | 92 | 113 | 123 | 92 | 113 | 123 | 129,5 |
| | | R | R" | 1/4 | 1/4 | 1/4 | 1/4 | 1/4 | 1/4 | 1/4 |
| | сдвоенные | L3 | мм | 346 | 400 | 450 | 346 | 400 | 450 | 470 |
| | сдвоенные | L4 | мм | 110 | 121 | 141 | 110 | 121 | 141 | 146 |
| Напряжение питания | | | В | ~400 3N | ~400 3N | ~400 3N | ~400 3N | ~400 3N | ~400 3N | ~400 3N |
| Вес | одинарные | | кг | 18 | 23 | 30 | 19 | 25 | 30 | 36 |
| Вес | сдвоенные | | кг | 34 | 44 | 49 | 35 | 46 | 52 | 57 |

| | |
|---|---|
| Рабочие жидкости | Питьевая и техническая вода, водогликолевые смеси до 50%, чистые, маловязкие, неагрессивные и невзрывоопасные рабочие жидкости без твердых или длинноволокнистых включений, а также примесей, содержащих минеральные масла (при работе с другими жидкостями следует проконсультироваться с производителем)<br>ВНИМАНИЕ: Все табличные данные приведены для рабочей жидкости – вода 100%. |
| Корпус (материал) | алюминий / серый чугун |
| Присоединение | фланцевое |
| Макс. давление в системе | 10 бар |
| Регулировка мощности | трехступенчатый ручной переключатель |
| Допустимая темп. теплоносителя | от -10°C до +120°C |
| Допустимая макс. темп. окр.среды | до +40°C |
| Класс защиты , электробезопасности, изоляции | IP 43 , TF 110 (по EN 60 335-2-51), H |

| | | | | | | | | | |
|---|---|---|---|---|---|---|---|---|---|
| Тип | одинарные | | | UPC 40-110 F | UPC 50-110 F | UPC 65-110 F | UPC 80-110 F | UPC 80-60 F-6 | UPC 80-110 F-6 |
| Артикул | | | | 320 207 | 320 208 | 320 209 | 320 210 | 320 226 | 320 230 |
| Тип | сдвоенные | | | UPC 40-110 FD | UPC 50-110 FD | UPC 65-110 FD | UPC 80-110 FD | UPC 80-60 FD-6 | UPC 80-110 FD-6 |
| Артикул | | | | 320 247 | 320 248 | 320 249 | 320 250 | 320 266 | 320 270 |
| Максимальный напор | | | м | 12 | 12 | 12 | 12 | 6 | 12 |
| Максимальный проток | одинарные | | $м^3/ч$ | 20 | 30 | 50 | 70 | 60 | 70 |
| | сдвоенные | | $м^3/ч$ | 34 | 55 | 85 | 120 | 95 | 120 |
| Минимальный подпор на всасывающем патрубке при температуре окр. среды 40°C и температуре теплоносителя | | 50°C | бар | 0,05 | 0,3 | 0,3 | 0,3 | 0,3 | 0,3 |
| | | 80°C | бар | 0,8 | 1 | 1 | 1 | 1 | 1 |
| | | 110°C | бар | 1,4 | 1,6 | 1,6 | 1,6 | 1,6 | 1,6 |
| 1я ступень | (сила тока) | | A | 0,26 | 0,46 | 0,84 | 1,05 | 0,38 | 1,05 |
| | (мощность) | | Вт | 220 | 265 | 460 | 550 | 200 | 550 |
| | (обороты) | | $мин^{-1}$ | 1250 | 1270 | 1250 | 1200 | 600 | 1200 |
| 2я ступень | (сила тока) | | A | 0,64 | 1,05 | 1,7 | 2,4 | 1,1 | 2,4 |
| | (мощность) | | Вт | 400 | 540 | 960 | 1400 | 560 | 1400 |
| | (обороты) | | $мин^{-1}$ | 2200 | 2330 | 2200 | 2160 | 1000 | 2160 |
| 3я ступень | (сила тока) | | A | 1,16 | 1,73 | 2,8 | 3,8 | 2,2 | 3,8 |
| | (мощность) | | Вт | 560 | 950 | 1560 | 2200 | 960 | 2200 |
| | (обороты) | | $мин^{-1}$ | 2820 | 2800 | 2810 | 2800 | 1350 | 2800 |
| Проходное сечение | | | DN | DN 40 | DN 50 | DN 65 | DN 80 | DN 80 | DN 80 |
| Присоединительный фланец для систем с давлением | | | бар | 6 / 10 | 6 / 10 | 6 / 10 | 10 | 6 | 6 |
| Длина насоса монтажная | | Lм | мм | 250 | 280 | 340 | 360 | 360 | 360 |
| Габаритные размеры | одинарные | L | мм | 65 | 70 | 80 | 100 | 100 | 100 |
| | сдвоенные | L | мм | 62 | 70 | 80 | 95 | 95 | 95 |
| | | L0 | мм | 198 | 250 | 252 | 257 | 257 | 257 |
| | | L1 | мм | 153 | 160 | 160 | 160 | 160 | 160 |
| | одинарные | L2 | мм | 92 | 113 | 123 | 129,5 | 129,5 | 129,5 |
| | | R | R" | 1/4 | 1/4 | 1/4 | 1/4 | 1/4 | 1/4 |
| | сдвоенные | L3 | мм | 346 | 400 | 450 | 470 | 470 | 470 |
| | сдвоенные | L4 | мм | 110 | 121 | 141 | 146 | 146 | 146 |
| Напряжение питания | | | В | ~400 3N | ~400 3N | ~400 3N | ~400 3N | ~400 3N | ~400 3N |
| Вес | одинарные | | кг | 20 | 25 | 31 | 37 | 36 | 37 |
| Вес | сдвоенные | | кг | 35 | 47 | 56 | 60 | 57 | 60 |



| | |
|---|---|
| Рабочие жидкости | Питьевая и техническая вода, водогликолевые смеси до 50%, чистые, маловязкие, неагрессивные и невзрывоопасные рабочие жидкости без твердых или длинноволокнистых включений, а также примесей, содержащих минеральные масла (при работе с другими жидкостями следует проконсультироваться с производителем)<br>ВНИМАНИЕ: Все табличные данные приведены для рабочей жидкости – вода 100%. |
| Корпус (материал) | алюминий / серый чугун |
| Присоединение | фланцевое |
| Макс. давление в системе | 10 бар |
| Регулировка мощности | трехступенчатый ручной переключатель |
| Допустимая темп. теплоносителя | от -10°C до +120°C |
| Допустимая макс. темп. окр.среды | до +40°C |
| Класс защиты , электробезопасности, изоляции | IP 43 , TF 110 (по EN 60 335-2-51), H |

| | | | | | | | |
|---|---|---|---|---|---|---|---|
| Тип | одинарные | | | UPC 40-60 F1p | UPC 50-60 F1p | UPC 40-110 F1p | UPC 50-110 F1p |
| Артикул | | | | 320 213 | 320 214 | 320 217 | 320 218 |
| Тип | сдвоенные | | | UPC 40-60 FD1p | UPC 50-60 FD1p | UPC 40-110 FD1p | UPC 50-110 FD1p |
| Артикул | | | | 320 253 | 320 254 | 320 257 | 320 258 |
| Максимальный напор | | | м | 6 | 6 | 12 | 12 |
| Максимальный проток | одинарные | | $м^3/ч$ | 11 | 22 | 16 | 28 |
| | сдвоенные | | $м^3/ч$ | 20 | 38 | 26 | 48 |
| Минимальный подпор на всасывающем патрубке при температуре окр. среды 40°C и температуре теплоносителя | | 50°C | бар | 0,05 | 0,3 | 0,05 | 0,3 |
| | | 80°C | бар | 0,8 | 1 | 0,8 | 1 |
| | | 110°C | бар | 1,4 | 1,6 | 1,4 | 1,6 |
| 1я ступень | (сила тока) | | A | 1,15 | 1 | 1,85 | 1,7 |
| | (мощность) | | Вт | 260 | 230 | 440 | 390 |
| | (обороты) | | $мин^{-1}$ | 1820 | 740 | 1270 | 1450 |
| 2я ступень | (сила тока) | | A | 1,18 | 1,3 | 2,3 | 2,1 |
| | (мощность) | | Вт | 270 | 290 | 500 | 500 |
| | (обороты) | | $мин^{-1}$ | 2360 | 1030 | 2100 | 1870 |
| 3я ступень | (сила тока) | | A | 1,2 | 1,8 | 2,35 | 3,6 |
| | (мощность) | | Вт | 285 | 415 | 550 | 830 |
| | (обороты) | | $мин^{-1}$ | 2690 | 1260 | 2755 | 2720 |
| Проходное сечение | | | DN | DN 40 | DN 50 | DN 40 | DN 50 |
| Присоединительный фланец для систем с давлением | | | бар | 6 / 10 | 6 / 10 | 6 / 10 | 6 / 10 |
| Длина насоса монтажная | | Lм | мм | 250 | 280 | 250 | 280 |
| Габаритные размеры | одинарные | L | мм | 65 | 70 | 65 | 70 |
| | сдвоенные | L | мм | 62 | 70 | 62 | 70 |
| | | L0 | мм | 198 | 250 | 198 | 250 |
| | | L1 | мм | 153 | 160 | 153 | 160 |
| | одинарные | L2 | мм | 92 | 113 | 92 | 113 |
| | | R | R" | 1/4 | 1/4 | 1/4 | 1/4 |
| | сдвоенные | L3 | мм | 346 | 400 | 346 | 400 |
| | сдвоенные | L4 | мм | 110 | 121 | 110 | 121 |
| Напряжение питания | | | В | ~230 1N | ~230 1N | ~230 1N | ~230 1N |
| Вес | одинарные | | кг | 18 | 23 | 20 | 25 |
| Вес | сдвоенные | | кг | 35 | 44 | 39 | 49 |