ИНСТРУКЦИЯ ПО ЭКСПЛУАТАЦИИ

Электрический водонагреватель для кипятка VEK 5 L

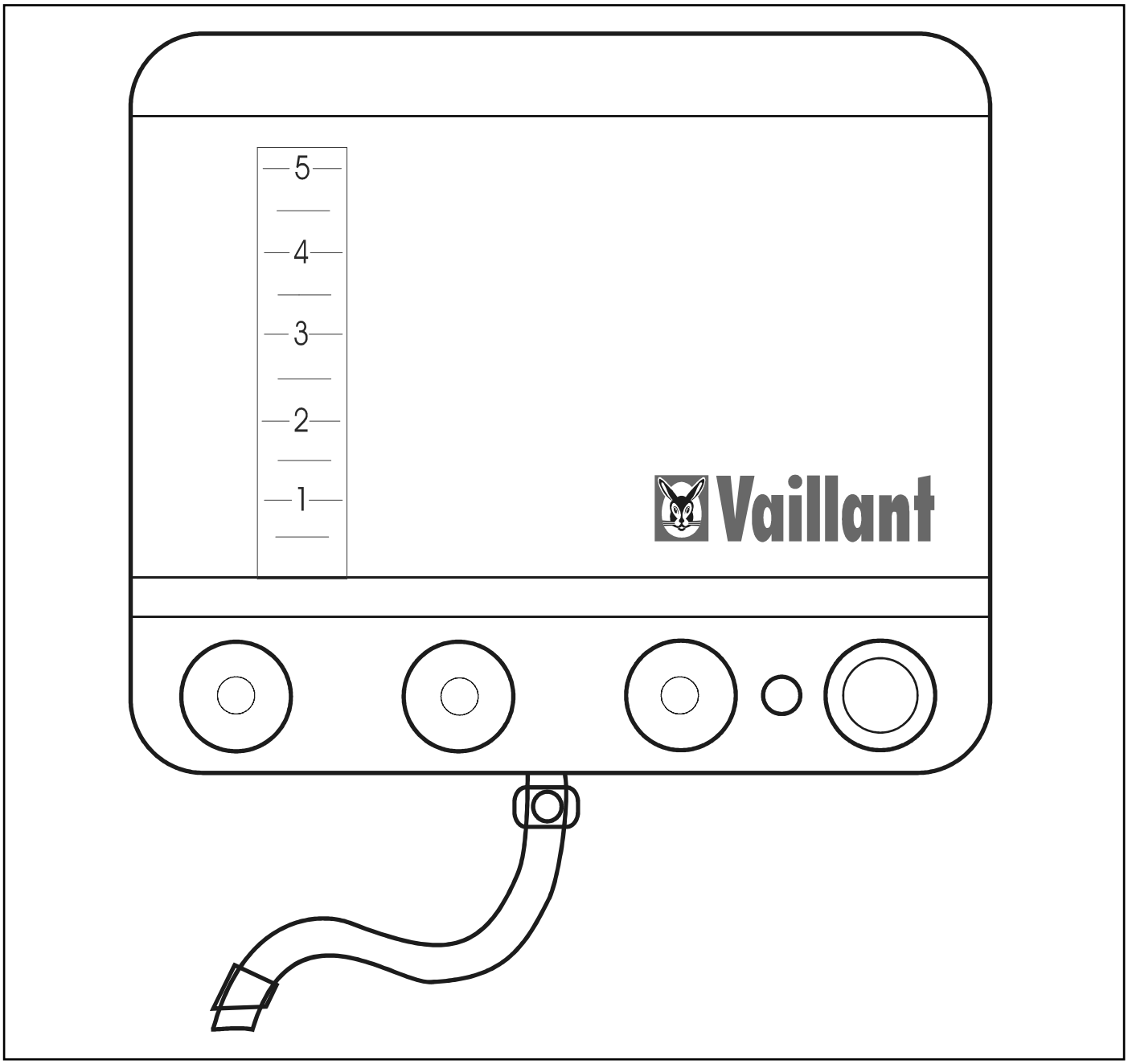

Vaillant

RUS / GUS 83 01 71

СОДЕРЖАНИЕ

ОБЩЕЕ 2
- **Применение** 2
- **Функции** 2
- **Техника безопасности** 2
- **Устройство** 3

ЭКСПЛУАТАЦИЯ 4
- **1. Наполнение** 4
- **2. Установка температуры воды** 4
- **3. Включение** 5
- **4. Выключение** 5
- **5. Разбор горячей воды** 5
- **6. Разбор холодной воды** 5

УДАЛЕНИЕ НАКИПИ 6

УХОД И ОБСЛУЖИВАНИЕ 7
- **Уход** 7
- **Обслуживание** 7
- **Устранение неисправностей** 7

ТЕХНИЧЕСКАЯ ИНФОРМАЦИЯ 8

ОБЩЕЕ

Применение

Водонагреватель VEK 5 L емкостью 5 л предназначен для приготовления горячей воды и кипятка и подходит для применения на кухне или в офисе. Разрешается нагревать только питьевую воду и использовать водонагреватель исключительно в закрытых морозозащищенных помещениях.

Водонагреватель VEK 5 L может быть легко установлен, и не занимает много места, т.к. снабжен встроенным водоразборным краным и терморегулятором, а поворотный излив и закрепляющий хомут приложены к аппарату. Его можно подсоединить к трубам как открытого, так и скрытого монтажа, можно также установить вентиль для стиральной машины.

Функции

Можно бесступенчато устанавливать температуру воды. Во время нагрева горит контрольная лампочка.

По достижении установленной температуры водонагреватель отключается.

При установке терморегулятора в положение "автоматика продолжающегося кипения" водонагреватель периодически включается, поддерживая заданную температуру, при этом постоянно звучит зуммер.

В Вашем распоряжении имеется кипяток, при этом расход энергии, образование пара и отложение накипи держатся на низком уровне.

Техника безопасности

Бак с водой, переливная труба (7) и поворотный излив (8) могут нагреваться до 100^{0}C, при кипении воды из переливной трубы (7) может выходить пар. Поэтому водонагреватель следует устанавливать так, чтобы эти части были защищены от случайного соприкосновения, особенно если в доме есть маленькие дети или домашние животные.

Не закрывайте переливную трубу и поворотный излив, не надевайте на них шланг или аэратор.

ОБЩЕЕ

Устройство

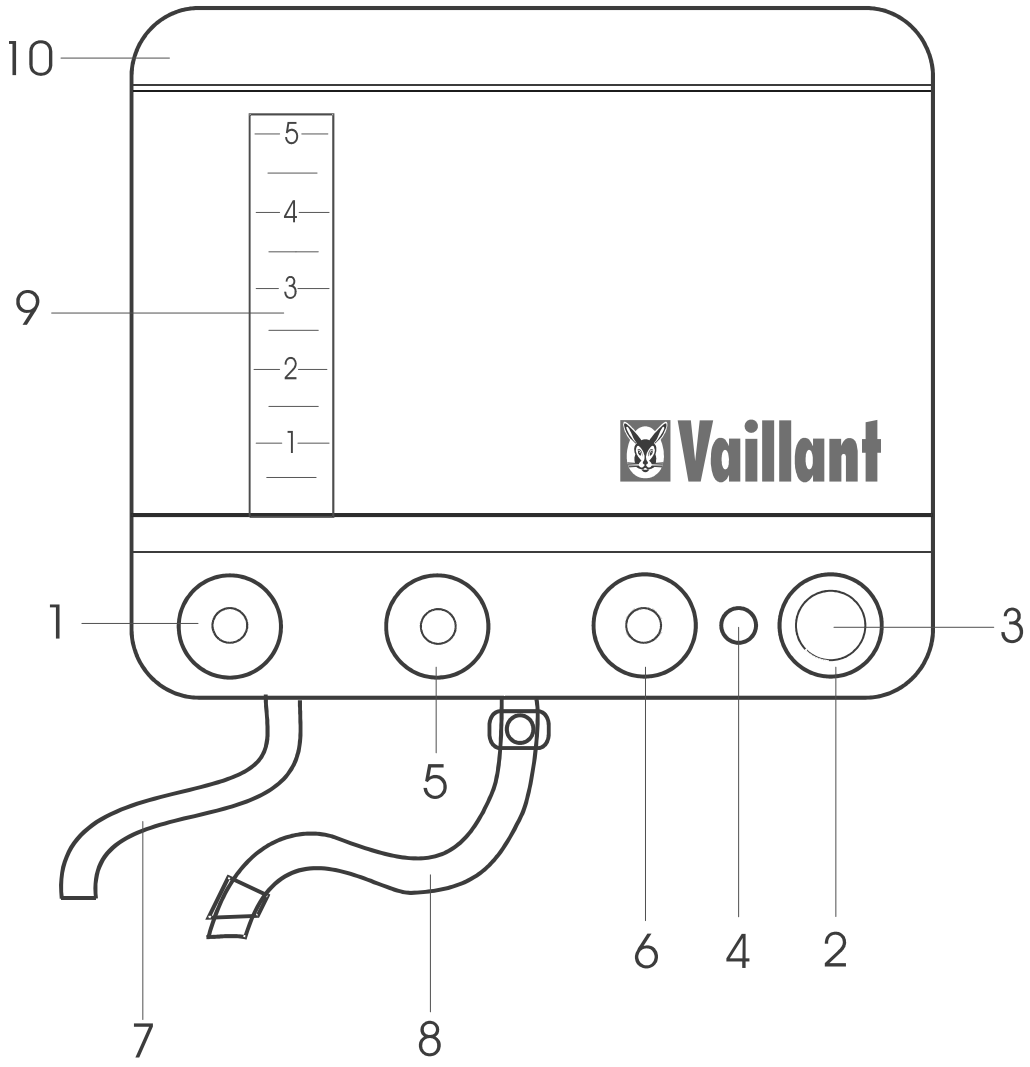

Рис. 1

1 **наливной вентиль**
для наполнения водонагревателя

2 **терморегулятор**
для бесступенчатой установки температуры на выходе из места водоразбора

3 **кнопка включения нагрева**

4 **контрольная лампочка**
горит во время нагрева

5 **водоразборный кран горячей воды**

6 **водоразборный кран холодной воды**

7 **переливная труба**
для выхода пара и излишков воды

8 **поворотный излив**
для разбора воды

9 **указатель уровня**
для определения количества воды в литрах

10 **съемная крышка водонагревателя**

ЭКСПЛУАТАЦИЯ

Рисунок	Действия	Результат
	Пожалуйста, придерживайтесь следующего порядка действий.	
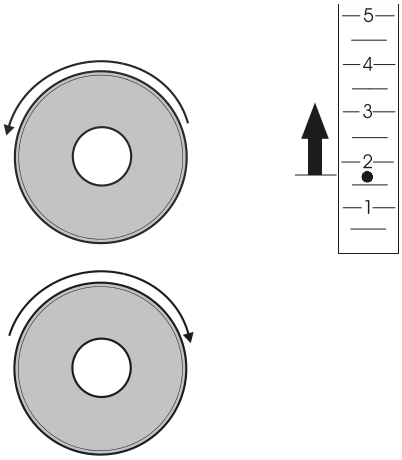	**1. Наполнение** Откройте наливной вентиль (1) Закройте наливной вентиль (1)	Красный поплавок на указателе уровня (9) поползет вверх, показывая количество налитой в водонагреватель воды в литрах. Вы можете налить до 5 л. Если из переливной трубы (7) пошла вода, значит, водонагреватель наполнен доверху. Налейте минимально 0,5 л.
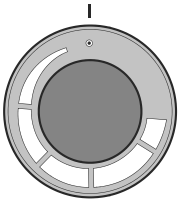 выкл.	**2. Установка температуры воды** Поверните терморегулятор (2) до упора налево	Водонагреватель выключен. Контрольная лампочка не горит.
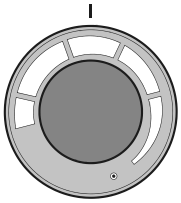 нагрев	Поворачивайте терморегулятор (2) по часовой стрелке направо.	Вы можете бесступенчато устанавливать температуру воды на выходе из точки разбора - чем шире полоса под маркером "|", тем тем выше заданная температура воды. После достижения заданной температуры водонагреватель выключится.
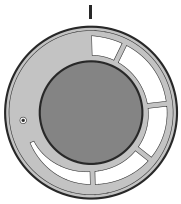 кипяток (автоматика продолжающегося кипения)	Поверните терморегулятор (2) до упора направо	Вы получите воду с температурой 100^{0}С (кипяток). Водонагреватель будет поддерживать эту температуру, периодически включаясь.

ЭКСПЛУАТАЦИЯ

Рисунок	Действия	Результат
	3. Включение	
	Нажмите на кнопку включения нагрева (3), загорится контрольная лампочка (4)	Водонагреватель начинает нагревать воду.
	Контрольная лампочка (4) погасла	Достигнута установленная на терморегуляторе (2) температура. Нагрев прекращен.
	При положении терморегулятора "кипяток" (крайнее правое) контрольная лампочка включается через определенные интервалы. Звучит зуммер.	Вы получите кипяток (100^{0}C), даже если нагрев временно отключен, вода не кипит и контрольная лампочка не горит.
	4. Выключение	
	Поверните терморегулятор (2) до положения **O** (крайнее левое). Контрольная лампочка (4) погаснет. Зуммер выключится.	Вы можете выключить водонагреватель до того, как будет достигнута установленная температура воды с помощью поворота терморегулятора (2) до положения **O**.
	5. Разбор горячей воды	
	Для разбора горячей воды откройте водоразборный кран горячей воды (5).	Через поворотный излив (8) пойдет горячая вода. До полного опустошения водонагревателя поверните терморегулятор (2) в положение **O**.
	Закройте водоразборный кран горячей воды (5).	
	6. Разбор холодной воды	
	Для разбора холодной воды откройте водоразборный кран холодной воды (6). Для получения смешанной воды откройте также водоразборный кран горячей воды (5). Закройте водоразборный кран холодной воды (6).	Через поворотный излив (8) пойдет холодная водопроводная вода. Вы можете также смешивать холодную воду из водопровода с горячей из водонагревателя.

УДАЛЕНИЕ НАКИПИ

Рис. 2 Поднимите крышку

Рис. 3 Залейте средство для удаления накипи

После помутнения указателя уровня (9) из-за накипи необходимо произвести удаление отложений кальция.

Отложения кальция необходимо удалять для предотвращения перегрева нагревательного элемента.

Для удаления отложений кальция можно использовать уксус или обычное средство для удаления накипи (например, Cillit).
Нельзя использовать порошок соляной кислоты (хлорку), т.к. он может повредить или испортить элементы и узлы водонагревателя.

Соблюдайте осторожность при обращении со средством для удаления накипи, не допускайте его попадания на мебель и другие предметы, а также на внешние элементы водонагревателя.

Производите удаление накипи строго в описанном справа порядке.

После очистки водонагреватель вновь готов к использованию. Если после произведенной очистки накипь удалилась не до конца, то очистку рекомендуется произвести повторно.

1. Наполните водонагреватель приблизительно 1 л воды.

2. Снимите крышку водонагревателя (10). Для этого с силой надавите на ее нижнюю кромку, до тех пор, пока она не освободится от фиксатора и не будет свободно подниматься наверх (см. рис. 2). Поднимите сначала переднюю, потом заднюю часть крышки (10).

3. Залейте средство для удаления накипи в водонагреватель (см. рис. 3).

4. Поставьте крышку водонагревателя (10) на место.

5. Поверните терморегулятор (2) по часовой стрелке в соответствии с инструкциями на стр. 4 (п.2, второй абзац). Выберите приблизительно среднее положение. Включите водонагреватель в соответствии с инструкциями на стр. 5 (п.3) и оставьте его на 1 час, в течении которого средство будет действовать.

6. Полностью наполните водонагреватель, пока вода не пойдет из переливной трубы (7). Повторите все действия из предыдущего пункта (стр. 6, п.5).

7. Тщательно промойте водонагреватель. Для этого откройте наливной вентиль (1) при закрытом водоразборном кране горячей воды (5). Дайте воде в течение приблизительно 5 минут протекать через водонагреватель. После этого закройте наливной вентиль (1) и вылейте всю воду из водонагревателя.

УХОД И ОБСЛУЖИВАНИЕ

Уход

Водонагреватель VEK 5 L практически не требует ухода. Все внутренние узлы и элементы защищены от внешнего воздействия.
Необходимо лишь время от времени протирать влажной тряпкой корпус и хромовые детали водонагревателя, а также периодически мыть их с мылом.

Обслуживание

В зависимости от качества воды, выбранной температуры нагрева и расхода воды образуется накипь. В приборах открытого типа (безнапорных) накипь может вызвать повышение давления, что в свою очередь может привести к поломке прибора. Регулярное обслуживание и удаление накипи (см. стр. 6) поможет избежать этого.

Устранение неисправностей

При возникновении неисправностей отключите водонагреватель от электропитания, вынув сетевой штекер.

Ремонт должен производиться только подготовленными специалистами. Ни в коем случае не предпринимайте попыток самостоятельно устранить неисправность.

Отслужившие свой срок приборы необходимо немедленно отключить от сети. Для этого выньте сетевой штекер, после этого отрежте соединительный кабель как можно ближе к прибору. После этого утилизируйте прибор согласно установленным нормам.

ТЕХНИЧЕСКАЯ ИНФОРМАЦИЯ

Тип прибора	**VEK 5 L 005122**	**VEK 5 L 005123**	**VEK 5 L 005124**
Цвет	белый/серый	коричневый/ бежевый	белый
Номинальная емкость	5 л		
Для снабжения	одной водоразборной точки [1]		
Габаритные размеры высота [2] ширина глубина	270 мм 265 мм 165 мм		
Вес с водой [3]	8 кг		
Устройство внутренняя емкость монтаж необходимая водоразборная арматура возможность установки температуры индикация работы	 термостойкая пластмасса выше уровня стола встроенная до 100^{0}C аккустическая, оптическая		
Электроподключение [4] мощность напряжение длина сетевого шнура	 2,4 кВт 220 ... 230 В 0,6 м		
Время нагрева до 100^{0}C 1 л воды 5 л воды	 ок. 2 мин. ок. 11 мин.		
Максимальное рабочее давление	0 бар		
Подсоединение холодной воды	R 1/2		
Безопасность	соответствует немецким и австрийским нормам безопасности не оказывает обратного воздействия на электросеть не создает радиопомех защита от "сухого хода"		

Примечания:

1) водонагреватель открытого типа (безнапорный)
2) с соединительным патрубком для воды (без поворотного излива)
3) учитывать при выборе несущей стены
4) учитывать предписания местных предприятий энергоснабжения
монтаж должен производиться только специалистом