RCA

СТАЛЬНЫЕ КОТЛЫ ДЛЯ ЦЕНТРАЛЬНОГО ОТОПЛЕНИЯ

Котлы RCA предназначены для центрального отопления, а также для установки на промышленных объектах. В котле с цилиндрической топкой имеются два хода дымовых газов с инверсией пламени, третий ход происходит в трубной доске. Котел предназначен для работы с газовыми и жидкотопливными вентиляторными горелками.

ОСНОВНЫЕ ХАРАКТЕРИСТИКИ

- Высокоэффективные водогрейные котлы: максимальная рабочая температура 90°C, минимальная температура 50°C. Мощность 350 – 1150 кВт.
- Цилиндрическая камера сгорания с омываемым днищем и инверсией пламени для предотвращения высоких тепловых нагрузок
- Турбулизаторы специальной формы внутри дымогарных труб, для улучшения теплоотдачи и уменьшения температуры отводимых продуктов сгорания.
- Размер камеры сгорания обеспечивает оптимальный теплообмен и уменьшает тепловые нагрузки
- Обшивка котла изготовлена из окрашенной листовой стали и покрыта защитной пленкой. На внутренней стороне обшивки имеется слой минеральной ваты. Корпус котла также покрыт слоем теплоизоляции: двойная изоляция сводит к минимуму теплопотери и обеспечивает высокий КПД.
- Максимальное рабочее давление: 5 бар
- Дверца котла, которая может открываться вправо или влево, для обеспечения удобного доступа к камере сгорания и дымогарным трубам без демонтажа горелки.

ПАНЕЛЬ УПРАВЛЕНИЯ

1. Термометр котла
2. Главный выключатель питания
3. Индикатор сети
4. Индикатор блокировки горелки
5. Выключатель насоса
6. Индикатор насоса
7. Ручной перезапуск блокировки термостата
8. Термостат регулировки температуры (1-я ступень)
9. Термостат регулировки температуры (2-я ступень)

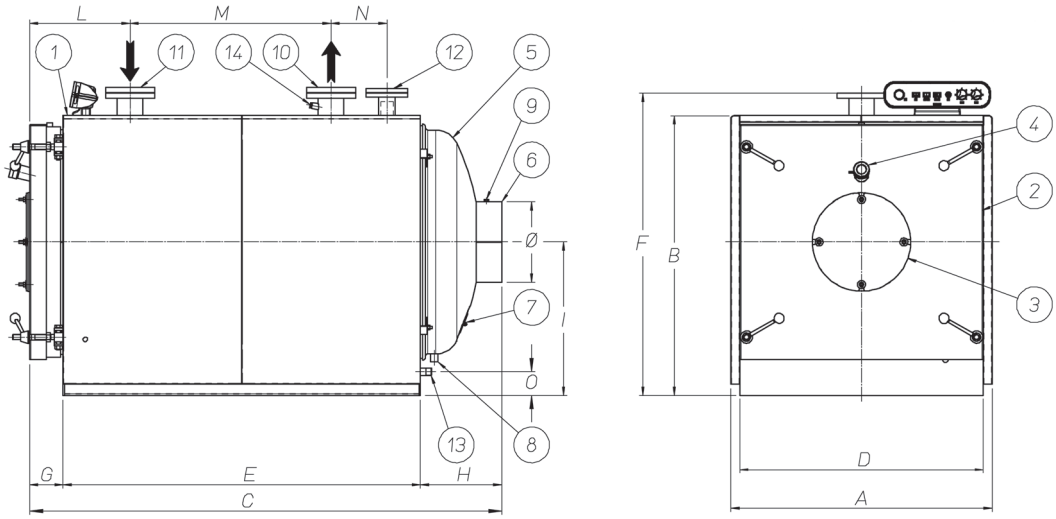

1. Корпус котла
2. Передняя часть котла с дверцей с двойным открытием
3. Ответный фланец для крепления горелки
4. Окошечко для наблюдения за пламенем
5. Задняя камера уходящих газов
6. Дымоход
7. Дверца для инспекции и читски
8. Соединение дренажа конденсата
9. Отверстие для измерения температуры газов
10. Присоединение подачи воды в установку
11. Присоединение возврата воды из установки
12. Соединение расширительного бака
13. Дренаж
14. Углубление для приборов

РАЗМЕРЫ									
RCA		**350**	**400**	**500**	**600**	**700**	**800**	**950**	**1150**
A	мм	970	970	1170	1170	1290	1290	1330	1330
B	мм	1020	1020	1250	1250	1380	1380	1430	1430
C	мм	2060	2060	2195	2195	2310	2310	2780	2780
D	мм	890	890	1090	1090	1210	1210	1250	1250
E	мм	1560	1560	1600	1600	1700	1700	2140	2140
F	мм	1120	1120	1350	1350	1480	1480	1530	1530
G	мм	190	190	230	230	230	230	230	230
H	мм	310	310	365	365	380	380	410	410
I	мм	555	555	685	685	755	755	775	775
L	мм	490	490	530	530	530	530	550	550
M	мм	960	960	900	900	1000	1000	1370	1370
N	мм	200	200	250	250	250	250	300	300
O	мм	75	75	105	105	115	115	105	105

ТЕХНИЧЕСКИЕ ХАРАКТЕРИСТИКИ									
Описание		**350**	**400**	**500**	**600**	**700**	**800**	**950**	**1150**
Полезная мощность	кВт	350	407	500	600	700	814	950	1163
Тепловая мощность	кВт	380	443	542	654	760	889	1029	1274
КПД при минимальной нагрузке	%	92,1	91,8	92,2	91,8	92,1	91,6	92,3	91,6
КПД при 30% нагрузке	%	91,7	91,5	91,8	91,5	91,8	91,4	92,0	91,3
Максимальное рабочее давление	бар	5	5	5	5	5	5	5	5
Максимальная рабочая температура	°C	110	110	110	110	110	110	110	110
Объем воды в котле	л	354	354	635	635	813	813	1140	1140
Объем камеры сгорания	$м^3$	0,340	0,340	0,490	0,490	0,690	0,690	0,983	0,983
Расход природного газа (8570 кКал/Нм3/ч)	Нм3/ч	38	44	54	66	76	89	103	128
Расход дизельного топлива (10210 кКал/кг)	кг/час	32	37	46	55	64	75	87	107
Гидравлическое сопротивление теплообменника при Δt= 15°C	мбар	25	34	22	31	36	42	38	50
Аэродинамическое сопротивление камеры сгорания	мбар	2,5	3,4	4,2	5,0	4,8	5,9	4,9	7,0
Подключение дымохода	Ø мм	258	258	358	358	358	358	408	408
Подключение подачи, обратки	DN	80	80	100	100	100	100	125	125
Подключение расширительного бака	Ø DN	2"	2"	65	65	65	65	80	80
Слив	Ø	1"	1"	1"	1"	1"	1"	1"	1"
Минимальная длинна сопла горелки	мм	340	340	380	380	380	380	400	400
Присоединение горелки	Ø мм	210	210	240	240	240	240	280	280
Вес пустого котла	кг	755	755	1100	1100	1420	1420	1810	1810

Данный каталог заменяет все предыдущие.
Наша политика – постоянное совершенствование конструкции и технических характеристик продукции, поэтому Biasi оставляет за собой право вносить изменения без предварительного уведомления в соответствии с методами проектирования и требованиями рынка.

Cod. 4824.0135.0000 - 40000309 - Rev. 00 - UNIGRAF snc (VR)

BIASI S.p.A. - via Leopoldo Biasi, 1 - 37135 VERONA
Tel. 045.8090111 - Fax 045.8090333 - info@biasi.it - www.biasi.it