Канализационные насосные установки Multilift

ОБЛАСТЬ ПРИМЕНЕНИЯ:

- Multilift MSS/MLD применяется для сбора и перекачивания сточных вод (в т.ч. с фекалиями), образующихся ниже уровня канализационной системы или при удаленном расположении от канализационного коллектора:
  - в одно- и многосемейных домах
  - в учебных заведениях
  - в гостиницах
  - в ресторанах
  - других общественных зданиях
- Установки Multilift не предназначены для одновременного сбора дождевой воды, так как для этого необходим накопительный резервуар большего объема. При перекачке сточных вод из кухни рекомендуется использовать предварительный жироуловитель

ПРЕИМУЩЕСТВА:

- Канализационные установки Multilift поставляются полностью готовыми к подключению и состоят из: сборного резервуара, одного или двух насосов с одно- или трехфазными электродвигателями. Шкаф управления типа LC 109 (для MSS, M) или LCD 109 (для MLD, MD) поставляется вместе с установкой.
- Накопительный резервуар снабжен патрубками для подключения напорного и всасывающего трубопроводов, вентиляционной трубы и ручного мембранного насоса (заказывается отдельно).
- Установка Multilift может подключаться к канализационной системе, содержащей 2-3 унитаза (MSS), 4 (M), 5 (MD) и более (MLD).
- Одноступенчатый погружной насосный агрегат с чугунным рабочим колесом Vortex. Геометрия колеса исключает налипание на него грязи.
- Электродвигатель оборудован терморезисторами PTC, подключаемыми к шкафу управления. Число пусков в час: не более 20 (для одного электродвигателя)
  Режим работы: повторно-кратковременный

Наименование	Емкость резервуара, л	Количество насосов
Multilift MSS	66	1
Multilift M	100	1
Multilift MD	120	2
Multilift MLD	270	2

- **Страна-изготовитель: Германия**

Примеры монтажа

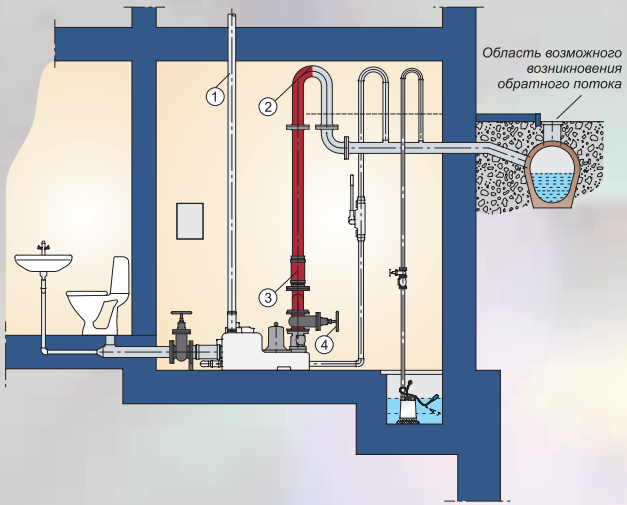

1 Для насосных установок требуется вентиляционная труба через крышу
2 В напорной линии должно быть колено, установленное выше области возможного возникновения обратного потока
3 Напорная линия и все остальные трубы должны соединяться с насосной установкой гибкими соединительными элементами
4 Для напорных линий размером DN 80 или больше необходима задвижка

Технические характеристики

Расход:	до 58 м³/ч
Напор:	до 18 м
Свободный проход:	60–70 мм
Температура перекачиваемой среды:	до 40 °C,
кратковременно	до 60 °C
Температура окружающей среды:	
для установки	от 0 до +40 °C
для шкафа управления	от –30 до +50 °C

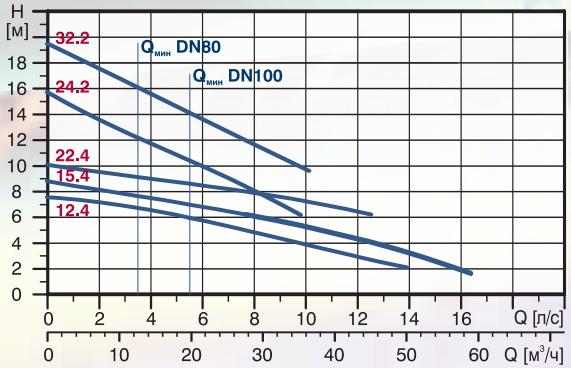

Примечание: $Q_{мин}$ — минимальное значение расхода, соответствующее минимальной рекомендуемой скорости в трубопроводе.

Тип продукта	Мощность P_1/P_2, кВт	Напряжение сети, В	Номинальный ток, А	Частота вращения, 1/мин	Напорный патрубок, DN	Объем, л				Вес, кг
						Емкость резервуара	Полезная емкость резервуара			
							180*	250*	мин. 560*	
MSS.12.1.4	1,6/1,2	1 × 230	7,6	1404	80	66	35	48		37
MSS.12.3.4	1,6/1,2	3 × 400	3,1	1385	80	66	35	48		34,5
MLD.15.1.4	1,9/1,5	1 × 230	9	1425	80	270			190	96,5
MLD.15.3.4	1,9/1,5	3 × 400	3,8	1410	80	270			190	92
MLD.22.3.4	2,8/2,2	3 × 400	5,3	1405	80	270			190	96
MLD.24.3.2	3,0/2,4	3 × 400	5,5	2860	80	270			190	95,5
MLD.32.3.2	4,2/3,2	3 × 400	7	2795	80	270			190	95,5
M 12.1.4	1,6/1,2	1 × 230	7,6	1404	80	100	60	80		39
M 12.3.4	1,6/1,2	3 × 400	3,1	1385	80	100	60	80		38
M 15.1.4	2,0/1,5	1 × 230	9,0	1425	80	100	60	80		42
M 15.3.4	1,9/1,5	3 × 400	3,8	1410	80	100	60	80		39
M 22.3.4	2,8/2,2	3 × 400	5,3	1405	80	100	60	80		42
M 24.3.2	3,0/2,4	3 × 400	5,5	2860	80	100	60	80		42
M 32.3.2	4,2/3,2	3 × 400	7,0	2795	80	100	60	80		42
MD 15.1.4	1,9/1,5	1 × 230	9,0	1425	80	120	80	100		81
MD 15.3.4	1,9/1,5	3 × 400	3,8	1410	80	120	80	100		76
MD 22.3.4	2,8/2,2	3 × 400	5,3	1405	80	120	80	100		80
MD 24.3.2	3,0/2,4	3 × 400	5,5	2860	80	120	80	100		80
MD 32.3.2	4,2/3,2	3 × 400	7,0	2795	80	120	80	100		80

*) отметка приемного патрубка (мм) от уровня пола

Канализационные насосные установки Multilift

Габаритный чертеж MULTILIFT MSS. Резервуар 66 литров

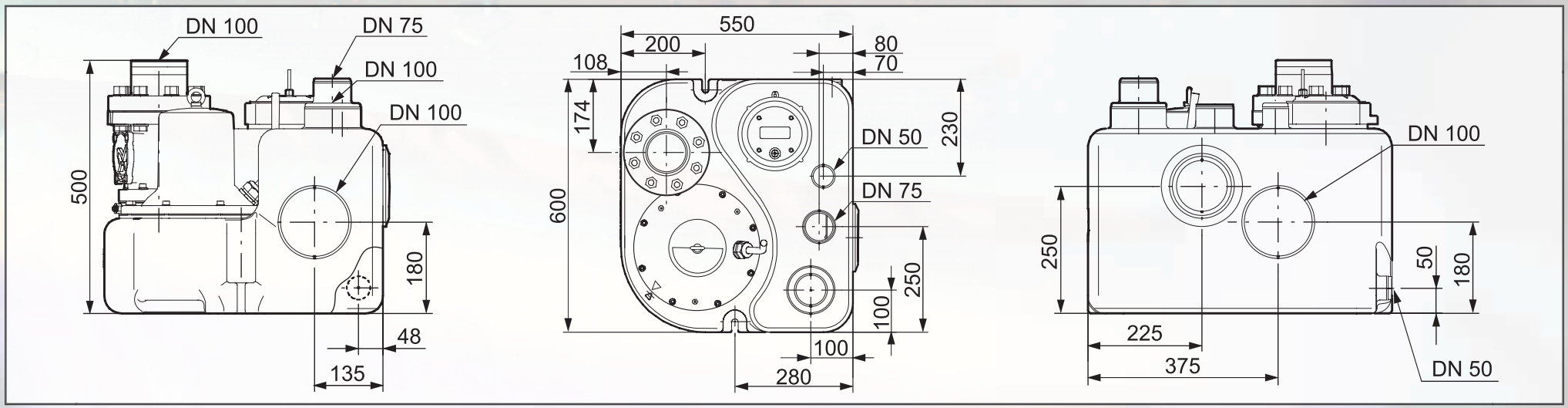

Габаритный чертеж MULTILIFT MLD. Резервуар 270 литров

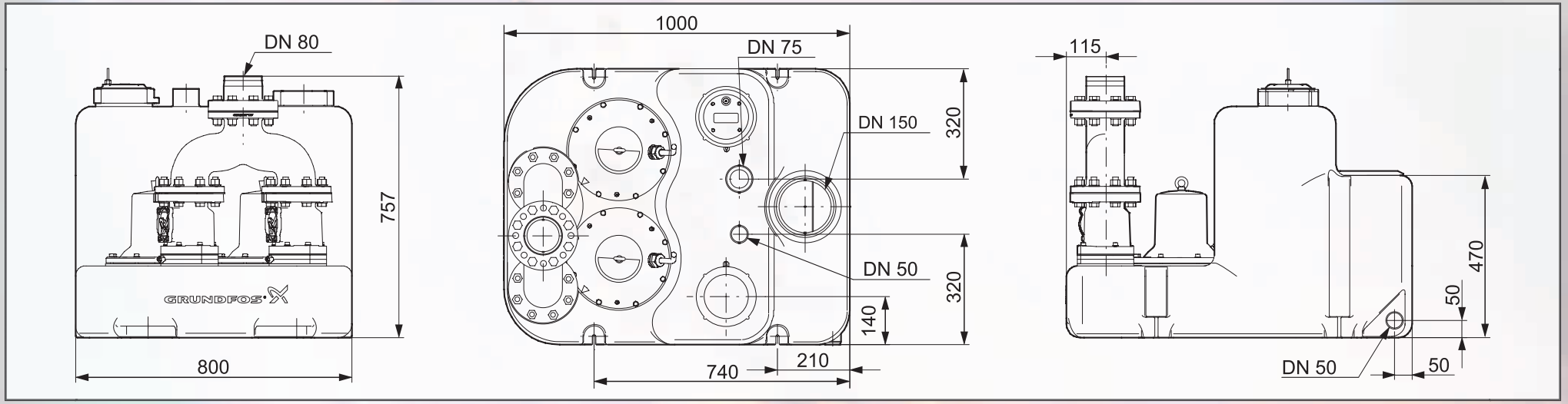

Габаритный чертеж MULTILIFT M. Резервуар 120 литров

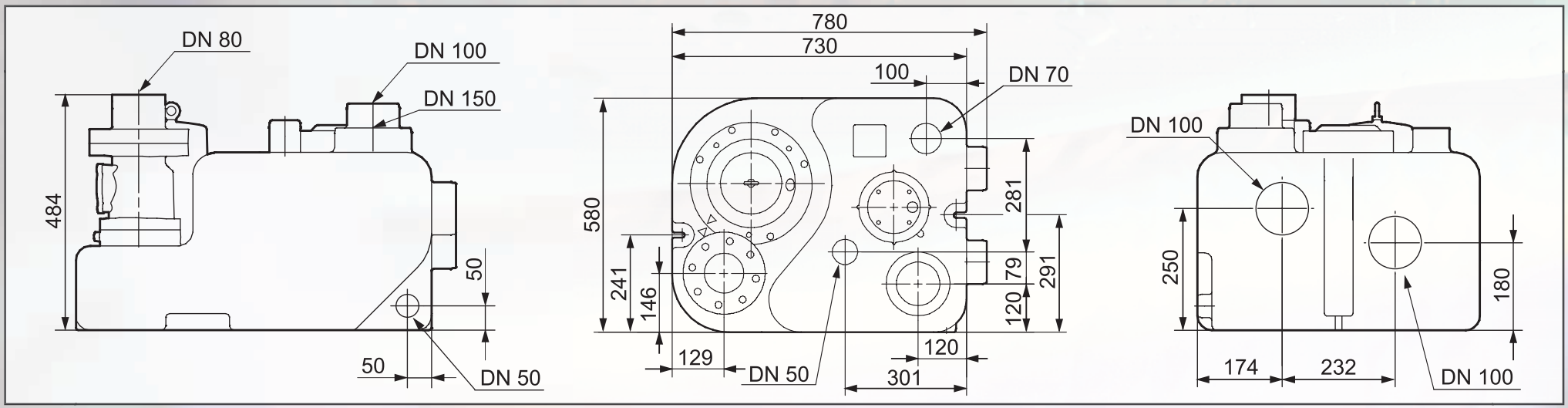
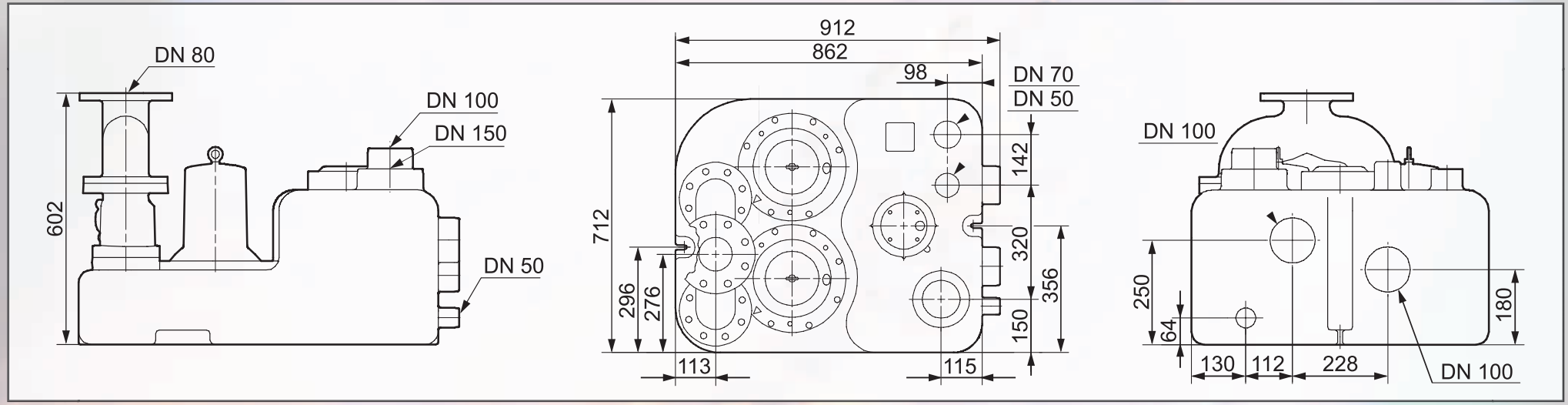
Габаритный чертеж MULTILIFT MD. Резервуар 120 литров