KAPPA R

CE

ЧУГУННЫЕ КОТЛЫ С АТМОСФЕРНОЙ ГАЗОВОЙ ГОРЕЛКОЙ И ОТКРЫТОЙ КАМЕРОЙ СГОРАНИЯ

Котел KAPPA – напольный газовый котел, с теплообменником, изготовленным из чугуна марки EN GJL 200, оснащенный атмосферной газовой горелкой. Использование чугунного теплообменника специальной инновационной формы, обеспечивает высокий КПД и длительный срок эксплуатации.

ОСНОВНЫЕ ХАРАКТЕРИСТИКИ

- Мощность 18-61 кВт.
- 6 типоразмеров.
- Атмосферная газовая горелка с электронным розжигом.
- Открытая камера сгорания
- Высокий КПД.
- Теплообменник собственного производства из чугуна EN GJL 200
- Эффективная термоизоляция.
- Возможность подключения накопительного бойлера (при использовании дополнительной автоматики).
- Возможность работы в каскаде до 4 котлов (при использовании дополнительной автоматики).
- Закрытая панель управления.

ПАНЕЛЬ УПРАВЛЕНИЯ

1. Главный выключатель электропитания с подсветкой.
2. Предохранительный термостат
3. Термометр системы отопления
4. Термостат регулировки температуры отопления
5. Индикатор блокировки горелки
6. Индикатор блокировки предохранительного термостата или термостата отходящих газов
7. Ручной сброс термостата отходящих газов (не отображен на рисунке)
8. Кнопка разблокировки горелки

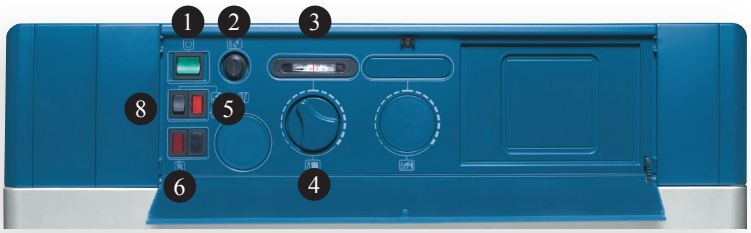

Модель	К-во элементов	Полезная мощность, кВт	Максимальная номинальная тепловая мощность, кВт	КПД при (80/60°C)	КПД при 30% нагрузке (T подачи=50°C)	КПД при 30% нагрузке (T подачи=40°C)	Размеры, мм			Вес нетто кг
							Высота	Ширина	Глубина	
KAPPA 18 R	3	17,4	19,0	91,8	91,2	91,2	850	450	640	85
KAPPA 27 R	4	27,0	29,5	91,8	91,2	91,2	850	500	640	100
KAPPA 35 R	5	34,6	38,0	91,3	91,2	91,2	850	600	640	115
KAPPA 44 R	6	43,7	48,0	91,0	91,2	91,2	850	750	640	130
KAPPA 53 R	7	52,6	58,0	90,8	91,2	91,2	850	750	640	145
KAPPA 61 R	8	61,6	68,0	90,7	91,2	91,2	850	800	640	165

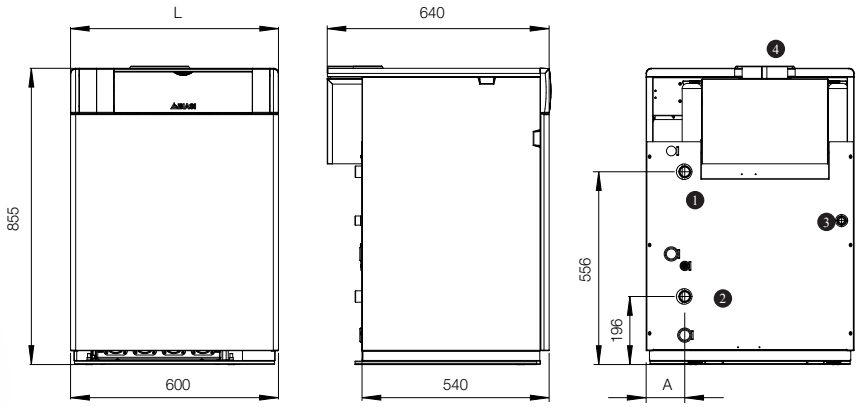

	18R	27R	35R	44R	53R	61R	
A =	130	95	110	175	90	55	мм

1. Подающая линия контура отопления
2. Обратная линия контура отопления
3. Подключение газа
4. Подключение дымохода

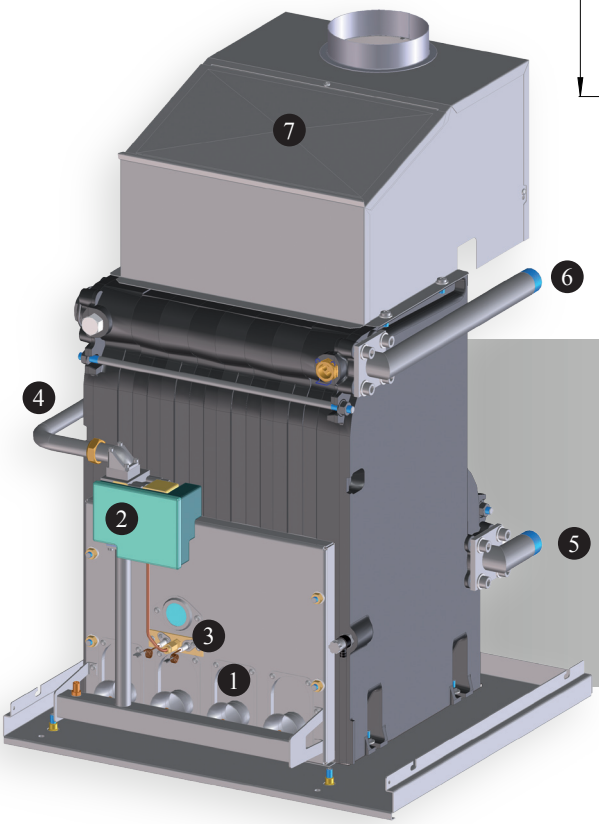

1. Горелка
2. Газовый клапан и плата розжига
3. Запальная горелка
4. Подключение газа
5. Патрубок обратной линии
6. Патрубок подающей линии
7. Дымовой колпак

ТЕХНИЧЕСКИЕ ХАРАКТЕРИСТИКИ

Описание	Единица измерения	KAPPA 18 R	KAPPA 27 R	KAPPA 35 R	KAPPA 44 R	KAPPA 53 R	KAPPA 61 R
Вид топлива		Природный газ G20 / G30-G31					
Тип		B11BS					
Температура отходящих газов (Δt)	° C	70,0	82,5	83,0	100,0	88,0	95,0
Требуемая тяга	мбар	0,05 ÷ 0,1					
Потери в дымоходе при включенной горелке	%	5,8	5,8	6,6	6,7	6,6	6,7
Теплопотери через обшивку	%	2,4	2,4	2,1	2,3	2,6	2,6
Потери в дымоходе при выключенной горелке	%	0,9	0,8	0,7	0,8	0,9	1,0
Диапазон рабочей температуры	° C	18 ÷ 78					
Минимальная допустимая температура обр. линии	° C	37					
Максимальное рабочее давление	бар	4					
Электропитание	В ~ Гц	230 ~ 50					
Максимальная потребляемая мощность	Ватт	25					
Максимальный расход отходящих газов	г/сек	15,4	20,1	29,6	31,2	42,1	46,2
Объем камеры сгорания	Дм3	22	29	22	29	22	29
Диаметр подключения дымохода	мм	130	130	150	150	180	180
Гидравлическое сопротивление при (Δt = 10° C)	мбар	29	67	123	238	350	450
Гидравлическое сопротивление при (Δt = 15° C)	мбар	20	34	71	150	210	290
Гидравлическое сопротивление при (Δt = 20° C)	мбар	14	18	32	62	96	140
Объем воды в котле	л	10,0	12,5	15,0	17,5	20,0	22,5

Данный каталог заменяет все предыдущие.
Наша политика – постоянное совершенствование конструкции и технических характеристик продукции, поэтому Biasi оставляет за собой право вносить изменения без предварительного уведомления в соответствии с методами проектирования и требованиями рынка.

Cod. 4824.0112.0000 - 40000309 - Rev. 00 - UNIGRAF snc (VR)

BIASI S.p.A. - via Leopoldo Biasi, 1 - 37135 VERONA
Tel. 045.8090111 - Fax 045.8090333 - info@biasi.it - www.biasi.it