ПАСПОРТ ИЗДЕЛИЯ

Сертификат соответствия
№ РОСС SK.МГ01.В00925

PROTHERM 23 BOVER

МГ01

Производитель :
PROTHERM общ.огр.отв.
ул. Плюштя, 45, 909 01 Скалица
Словацкая Республика

Технические параметры – PROTHERM 23 BOVER

Тип газа		G20
Макс.тепл.потребл.мощность	кВт	23,1
Мин.тепл.потребл.мощность	кВт	8,5
Давление газа		
Давление на горелку	мБар	10 - 1,5
Давление на входе	мБар	1,3 – 2,5
Диаметр форсунки	мм	1,3
Расход газа		
Q макс	$м^3$/час	2.64
КПД		
Номинальный КПД	%	91
Отопление		
Темпер.диапазон	°C	38 - 80
Расширительный бак	лит	5
Давление расш.бака	Бар	1
Макс.раб.давление	Бар	3
Макс.раб.температура	°C	80
Макс.объём ОВ в системе	лит	85
Горячая вода (ГВС)		
Проток при превыш.темп. на 30°C	лит/мин	10,8
Мин.протк воды	лит/мин	2,7
Макс.давление на входе	Бар	6
Мин.давление на входе	Бар	1
Тепл.диапазон	°C	40 - 60
Электрические данные		
Напряжение/частота	В/Гц	230/50
Ток	A	0,4
Мощность	W	95
Изоляция электр.	IP	IPX4D
Размеры		
Ширина	мм	410
Высота	мм	740
Глубина	мм	320
Вес	кг	32
Подсоединение		
Вход/выход ОВ		G 3/4”
Вход/выход ГВС		G 3/4”
Газ		G 1/2”
Вывод прод.сгорания/подача воздуха	мм	125

Рабочая схема котла

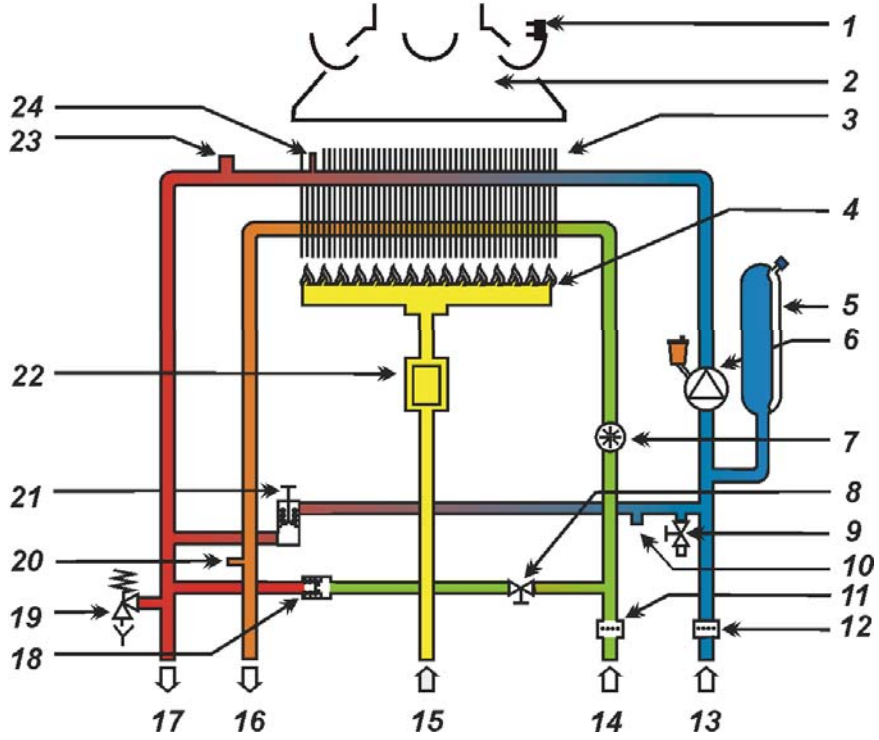

1 – Датчик тяги
2 – Прериватель тяги
3 – Теплообменник
4 – Горелка
5 – Расширительный бак
6 – Насос
7 – Датчик протока ГВС (турбина)
8 – Заливной (дополн.) кран
9 – Сливной кран
10 – Датчик давления ОВ
11 – Фильтр ГВС
12 –Фильтр ОВ
13 – Вход ОВ
14 – Вход ГВС
15 – Вход газа
16 – Выход ГВС
17 – Выход ОВ
18 – Обратный клапан
19 – Предохранит.клапан
20 – Датчик температуры ГВС
21 – Автомат.бай-пасс
22 – Газовый клапан
23 – Аварийный термостат
24 – Датчок температуры ОВ