ARISTON

Паспорт

Настенный конденсационный газовый котел для систем отопления и горячего водоснабжения

Модель: GENUS PREMIUM HP 85, GENUS PREMIUM HP 100

При передаче котла другому владельцу вместе с котлом передается настоящий формуляр

Регистрационный № _____

Сертификат соответствия № _____

1. ОБЩИЕ СВЕДЕНИЯ

Наименование и адрес предприятия - изготовителя	«Ariston Thermo Group» Viale Aristide Merloni 45, 60044 Fabriano (AN), Италия
Год изготовления*	
Тип (модель)	GENUS PREMIUM HP 85, GENUS PREMIUM HP 100
Заводской номер*	
Наименование и назначение	Котел настенный газовый для систем отопления и горячего водоснабжения (при подключении бойлера косвенного нагрева). Данный котел предназначен для отопления помещений и приготовления горячей воды для хозяйственно-бытовых нужд (при оснащении дополнительным оборудованием). Строго запрещается использовать котел в целях, не указанный в Руководстве по эксплуатации и Руководстве по установке и техническому обслуживанию.
Вид топлива	Природный газ (метан G20), сжиженный газ (пропан G 30, бутан G31)
Расчетный срок службы, лет	10

* - вписывается при первом пуске в эксплуатацию.

1.1. Комплектность поставки котла

Наименование	Количество	Примечание
Руководство по эксплуатации	1	
Руководство по монтажу и техническому обслуживанию	1	
Каталог запасных частей	1	
	1	
Монтажный кронштейн	1	
Передняя декоративная панель	1	
Монтажный шаблон	1	
Комплект для работы на сжиженном газе	1	

***насос поставляется отдельно**

1.2. Данные об основной аппаратуре для измерения, управления сигнализации, регулирования и автоматической защиты

Наименование	Кол-во	Тип (марка, изготовитель)	Примечание
Панель управления котла с цифровым дисплеем	1	Thervowatt	
Электронная плата управления	1	Thervowatt	
Датчик температуры №1	1	С обратным коэффициентом сопротивления	Подающая линия
Датчик температуры №2	1	С обратным коэффициентом сопротивления	Обратная линия
Термостат перегрева	1	Механический	
Манометр	1	Механический	
Электрод контроля пламени	1	Ионизационный	
Газовый клапан	1	Honeywell	

ПАНЕЛЬ УПРАВЛЕНИЯ:

1. Многофункциональный ЖК-дисплей с подсветкой
2. Кнопка сброса неисправности
3. Механический манометр
4. Рукоятка регулирования отопления
5. Кнопка выбора режимов работы
6. Кнопка входа в меню/программирования
7. Кнопка выхода из меню
8. Кнопка режима «КОМФОРТ»
9. Кнопка «ИНФО»
10. Кнопка включения электропитания
11. Светодиодный индикатор работы горелки
12. Кнопка включения электропитания
13. Кнопка программирования таймера
14. Кнопка включения режима «AUTO»

1.3. Технические характеристики и параметры

Общие примечания	Наименование модели		Genus Premium HP 85	Genus Premium HP 100
	Сертификация по CE (код)		CE-0063BT3414	
	Тип котла		C13-C33-C43-C53-C83-B23	
Энергетические характеристики	Номинальное количество подводимого тепла, макс/мин (60/80°C) (Hi)	кВт	80/20	88.3/22.1
	Номинальное количество подводимого тепла, макс/мин (60/80°C) (Hs)	кВт	88.9/22.2	98.2/24.6
	Тепловая мощность макс/мин (60/80°C)	кВт	78/19.8	86.2/21.9
	Тепловая мощность макс/мин (30/50°C)	кВт	84.5/21./	94.1/24.1
	Тепловая мощность макс/мин (30/40°C)	кВт	84.9/21.9	95.2/24.2
	Эффективность сгорания	%	97.2	97.2
	Эффективность при номинальном количестве подводимого тепла (60/80°C) макс/мин	%	97.5/98.9	97.5/98.9
	Эффективность при номинальном количестве подводимого тепла (30/50°C) макс/мин	%	105.6/109.1	105.6/109.1
	Эффективность при номинальном количестве подводимого тепла (30/40°C) макс/мин	%	106.1/109.3	106.1/109.3
	Эффективность по стандартам директивы 92/42/EEC (*)	№	4	4
	Максимальная утечка тепла на оболочку (70°C)	%	0.25	0.25
	Теплопотери с дымовыми газами при работе горелки	%	2.8	2.8
Выбросы	Максимальный поток дымовых газов (G20)	кг/ч	147.2	162.2
	Минимальная тяга	Па	140	140
	Температура дымового газа (G20) макс/мин	°C	68/63	68/63
	Содержание CO_2 (G20) макс/мин	%	9.0/8.4	9.0/8.4
	Содержание CO (0%O_2)	м.д.	98	91
	Содержание O_2	%	4.8	4.8
	Класс по содержанию оксидов азота	№	5	5
	Избыток воздуха	%	27	27
	Минимальная температура окружающей среды	°C	5	5
Контур отопления	Потеря давления со стороны подачи воды (макс) ΔT=20°C	бар		
	Минимальное давление в контуре отопления	бар	1	1
	Максимальное давление в контуре отопления	бар	6	6
	Температура в контуре отопления макс/мин (диапазон высоких температур)	°C	82/35	82/35
	Температура в контуре отопления макс/мин (диапазон низких температур)	°C	45/20	45/20
Конденсат	Максимальное образование конденсата	л/ч	12.8	14.4
	PH конденсата	PH	3.2	3.2
Электрические характеристики	Напряжение / частота питания	В/Гц	230/50	230/50
	Общая потребляемая мощность	Вт	148	198
	Защита электросистемы	IP	X4D	X4D
Масса, габариты	Масса	кг	80	83
	Габариты (Ш x Д x Г)	см	465x1010x585	465x1010x585

1.4. Размеры и подсоединения

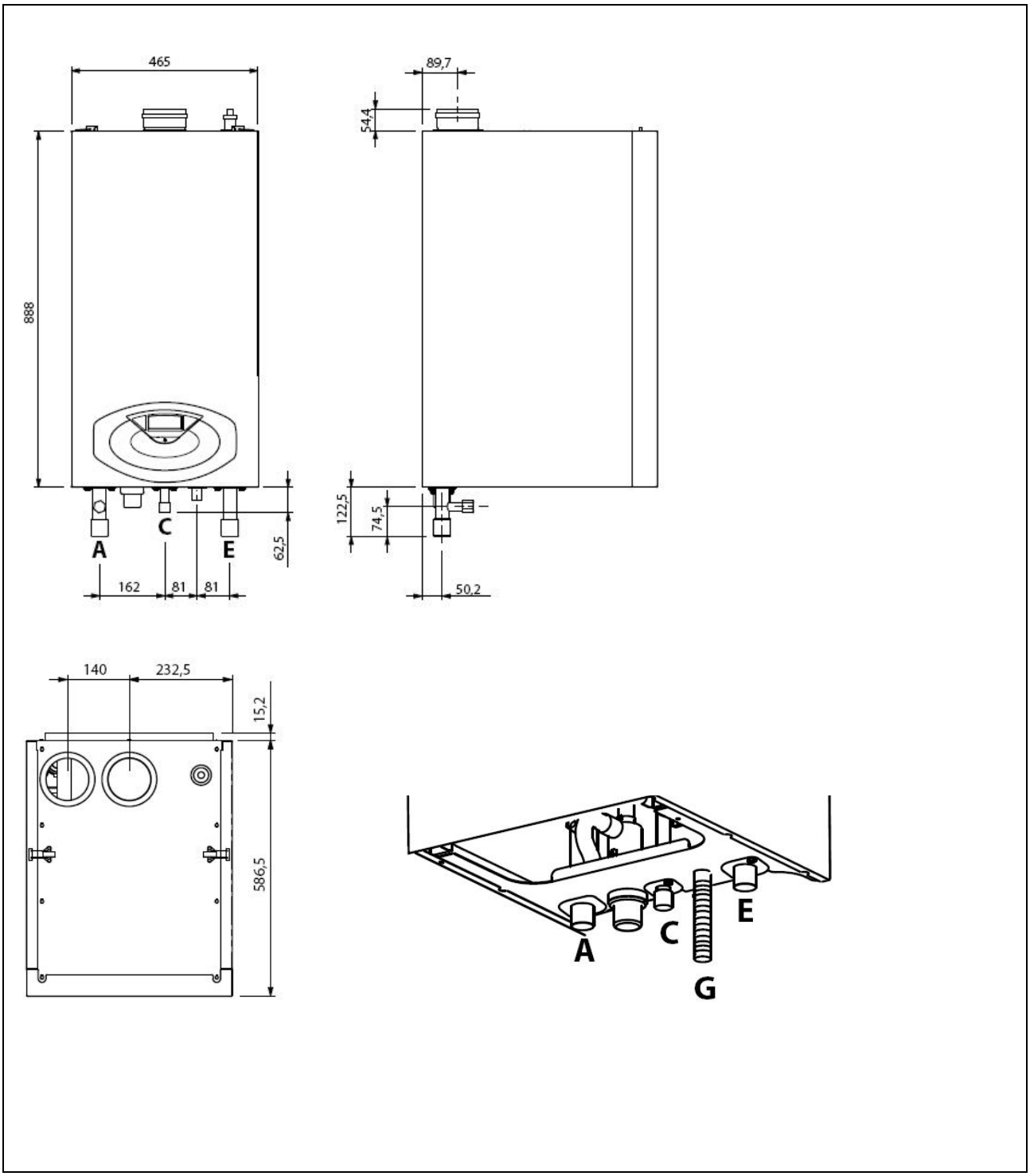

Обозначения трубопроводов					
A	**Трубопровод подачи отопления**	**R1"**	**C**	**Трубопровод подключения газа**	**R3/4"**
B	**Трубопровод возврата отопления**	**R1"**	**G**	**Гибкая трубка системы отвода конденсата**	**22 мм**

1.5. Общий вид, внутренние компоненты

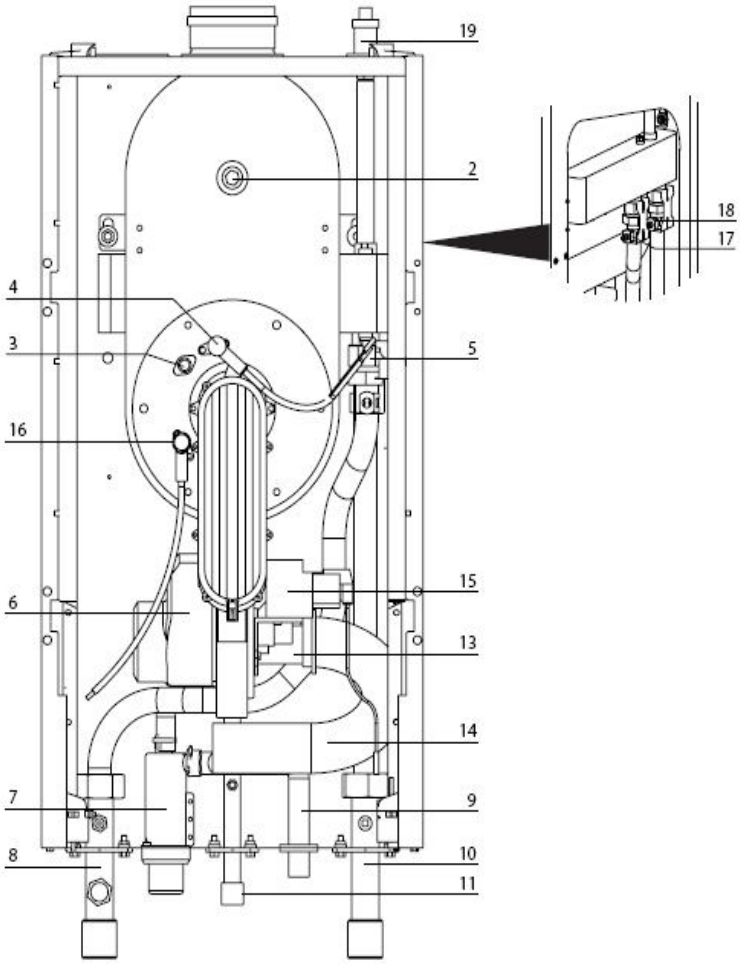

1	Штуцер отбора проб воздуха
2	Термопредохранитель системы дымоудаления
3	Смотровое окно
4	Электрод контроля пламени
5	Трансформатор розжига
6	Модулируемый вентилятор
7	Сифон отвода конденсата
8	Трубопровод подачи отопления
9	Гибкая трубка системы отвода конденсата
10	Трубопровод возврата отопления
11	Трубопровод подключения газа
12	Электроды розжига
13	Газовый клапан
14	Входной патрубок системы забора воздуха с глушителем
15	Инжектор Вентури в системе подачи газа
16	Электрод розжига
17	Датчик температуры подачи
18	Датчики температуры возврата
19	Воздухоотводчик

2. СВЕДЕНИЯ ОБ УСТАНОВКЕ

2.1. Сведения о местонахождении котла

Наименование предприятия	Местонахождение котла (адрес)	Дата установки

2.2. Сведения о водоподготовительном оборудовании*

Наименование	Количество	Техническая характеристика**

* - заполняется при первом пуске в эксплуатацию;
** - фильтры Na, H - катионитовые - производительность; деаэраторы - тип, производительность; магнитные фильтры - тип, производительность; декарбонизаторы - тип, производительность.

2.3. Сведения о ремонте котла и замене элементов

Дата	Сведения о ремонте и замене	Подпись ответственного лица

2.4. Лицо, ответственное за исправное состояние и техническую эксплуатацию

Номер и дата приказа о назначении	Должность, фамилия, имя, отчество	Дата проверки знаний правил	Подпись

2.5. Регистрация и пуск в эксплуатацию

Котел

_____

зарегистрирован «____» _____20_____г. за

№_____

В паспорте прошнуровано _____ листов в том числе чертежей на _____ листах и отдельных документов _____ листов согласно прилагаемой описи.

_____ _____

(должность, Ф. И. О. лица, зарегистрировавшего котел) (подпись)

_____ _____

(должность, Ф. И. О. лица, осуществившего первый пуск в эксплуатацию) (подпись и штамп организации)

4. ТЕХНИЧЕСКОЕ ОБСЛУЖИВАНИЕ

Организация	Специалист (Ф.И.О)	Год	Подпись/штамп

5. ГАРАНТИЙНЫЕ ОБЯЗАТЕЛЬСТВА

Срок гарантии на модель GENUS PREMIUM HP 85, GENUS PREMIUM HP 100 - 3 года, исчисляется со дня ввода изделия в эксплуатацию, но не позднее 6 месяцев со дня продажи.

Гарантия на данное оборудование действительна при соблюдении требований, приведенных в гарантийном талоне, Руководстве по установке и техническому обслуживанию, Руководстве по эксплуатации, при вводе изделия в эксплуатацию авторизованным сервисным центром (АСЦ) «Аристон Термо Русь» (рекомендуется) или специализированной организацией, имеющей соответствующие лицензии на работу с газовым оборудованием. Информацию о наличии АСЦ в вашем регионе вы можете получить:

- в приложении к гарантийному талону;
- в Интернете: www.aristonheating.ru/service;
- в торгующей организации.

_____ _____

(торгующая организация) (подпись)

6. ВЛАДЕЛЕЦ

Об основных правилах использования и эксплуатации котла ознакомлен и проинструктирован

«____» _____20_____г _____

(подпись владельца котла)