# Super KAPPA

## ЧУГУННЫЕ КОТЛЫ БОЛЬШОЙ МОЩНОСТИ С АТМОСФЕРНОЙ ГАЗОВОЙ ГОРЕЛКОЙ И ОТКРЫТОЙ КАМЕРОЙ СГОРАНИЯ.

Котлы KAPPA имеют атмосферную горелку и теплообменник, изготовленный из чугуна марки EN GJL 200. Инновационная форма секций теплообменника обеспечивает высокую эффективность и долгий срок эксплуатации.

## ОСНОВНЫЕ ХАРАКТЕРИСТИКИ

- Мощность 70-190 кВт.
- 8 типоразмеров.
- Атмосферная газовая горелка (основная) из нержавеющей стали с запальной горелкой и электронным розжигом.
- 2-ступенчатое регулирование мощности котла.
- Открытая камера сгорания.
- Внешняя панель управления.
- Эффективная термоизоляция.
- Высокий КПД.
- Долгий срок службы котла.
- Возможность подключения комнатного термостата/хронотермостата.
- Многоступенчатая система безопасности контроля работы котла.
- Встроенный термостат насоса циркуляции в системе отопления.
- Для удобства монтажа предусмотрена возможность выбора расположения патрубков подающей и обратной линии отопительного контура и патрубка газопровода (с правой или левой стороны).

## ПАНЕЛЬ УПРАВЛЕНИЯ

1. Основной выключатель
2. Двухступенчатый термостат, регулятор температуры отопления
3. Термометр температуры в котле
4. Ручной перезапуск предохранительного термостата отходящих газов
5. Ручной перезапуск предохранительного термостата
6. Сервисный светоиндикатор
7. Ручной перезапуск блокировки горелки

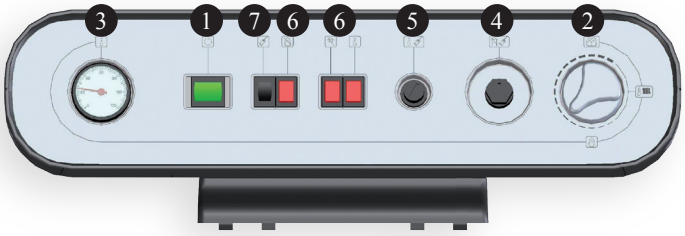


| Модель | К-во элементов | Полезная мощность, кВт | Максимальная номинальная тепловая мощность, Qn, кВт | КПД при номинальной мощности (80/60°C), % | КПД при 30% от номинальной мощности (80/60°C), % | Размеры, мм | | | Вес |
|---|---|---|---|---|---|---|---|---|---|
| | | | | | | Высота H | Ширина L | Глубина D | |
| SUPER KAPPA 70 | 5 | 69,6 | 76,0 | 91,6 | 90,4 | 1235 | 594 | 1007 | 260 |
| SUPER KAPPA 85 | 6 | 87,0 | 95,0 | 91,6 | 90,4 | 1235 | 695 | 1007 | 310 |
| SUPER KAPPA 105 | 7 | 104,3 | 114,0 | 91,5 | 90,5 | 1235 | 796 | 1007 | 360 |
| SUPER KAPPA 120 | 8 | 121,4 | 133,0 | 91,3 | 90,5 | 1235 | 897 | 1007 | 410 |
| SUPER KAPPA 140 | 9 | 138,8 | 152,0 | 91,3 | 90,6 | 1235 | 998 | 1007 | 459 |
| SUPER KAPPA 155 | 10 | 156,3 | 171,0 | 91,4 | 90,7 | 1235 | 1099 | 1007 | 509 |
| SUPER KAPPA 175 | 11 | 173,7 | 190,0 | 91,4 | 90,8 | 1235 | 1200 | 1007 | 559 |
| SUPER KAPPA 190 | 12 | 185,5 | 203,0 | 91,4 | 90,8 | 1235 | 1301 | 1007 | 608 |

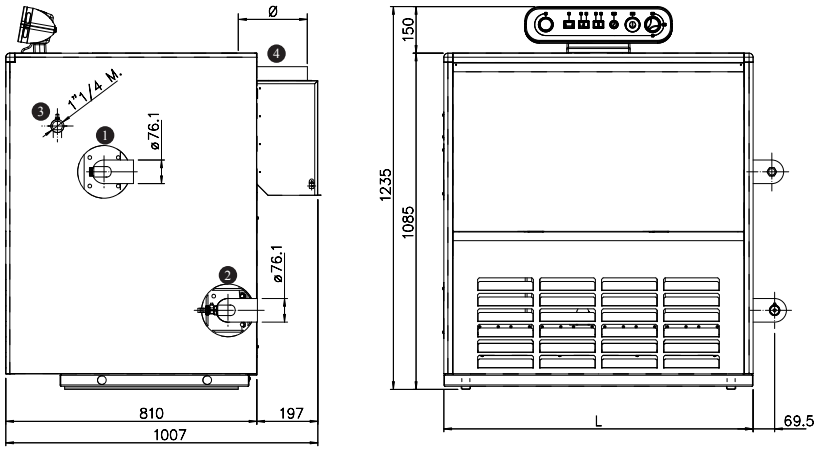


1. Подача отопления
2. Обратка отопления
3. Вход газа
4. Подключение дымохода

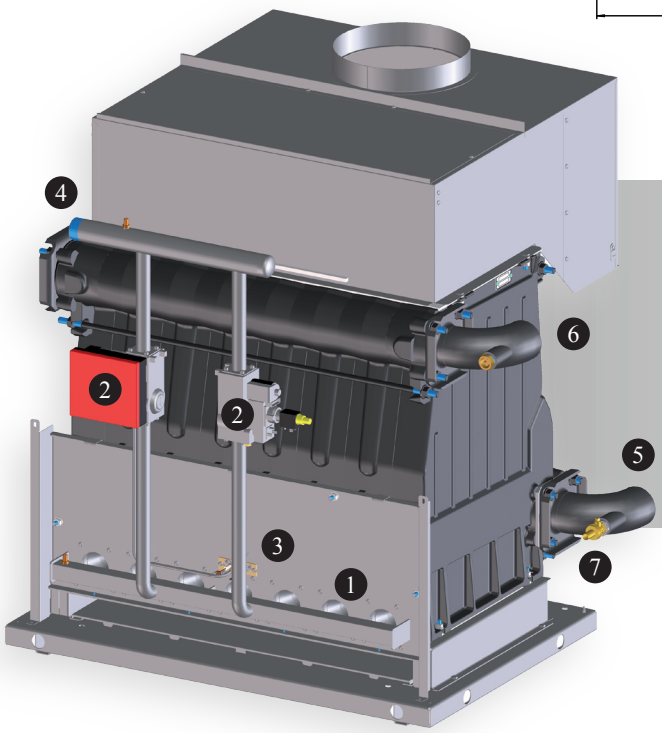

1. Горелка
2. Газовый клапан и плата розжига
3. Запальная горелка
4. Вход газа
5. Патрубок обратки системы
6. Патрубок подачи системы
7. Кран слива системы

## ТЕХНИЧЕСКИЕ ХАРАКТЕРИСТИКИ

| Описание | Ед. измер. | SUPER KAPPA 70 | SUPER KAPPA 85 | SUPER KAPPA 105 | SUPER KAPPA 120 | SUPER KAPPA 140 | SUPER KAPPA 155 | SUPER KAPPA 175 | SUPER KAPPA 190 |
|---|---|---|---|---|---|---|---|---|---|
| Тип топлива | | G20 / G31 | | | | | | | |
| Тип устройства | | B11BS | | | | | | | |
| Темп. отх. газов (Δt) | ° C | 90 | 90 | 95 | 95 | 110 | 105 | 108 | 110 |
| Потери в дымоходе при включенной горелке | % | 7,1 | 6,7 | 6,9 | 6,9 | 7,5 | 7,3 | 7,2 | 7,2 |
| Потери через обшивку | % | 1,3 | 1,6 | 1,6 | 1,8 | 1,2 | 1,3 | 1,4 | 1,4 |
| Потери в дымоходе при выключенной горелке | % | 0,8 | 0,8 | 0,8 | 0,7 | 0,7 | 0,6 | 0,6 | 0,6 |
| Мин. темп. обратки | ° C | 37 | | | | | | | |
| Макс. раб. давление “PMS” | бар | 4 | | | | | | | |
| Напряжение питания | В-Гц | 230 ~ 50 | | | | | | | |
| Макс. потребл. мощность | Ватт | 20 | | 32 | | | | | 44 |
| Макс. расход отх. газов | кг/ч | 214 | 249 | 288 | 340 | 354 | 418 | 442 | 460 |
| диаметр подкл. дымохода | мм | 200 | 220 | 220 | 250 | 250 | 300 | 300 | 300 |
| Потери давления в гидр. контуре (Δt = 10° C) | м.в.с. | 1,6 | 1,8 | 2,1 | 2,3 | 2,6 | 2,9 | 3,1 | 3,3 |
| Потери давления в гидр. контуре (Δt = 20° C) | м.в.с. | 0,40 | 0,44 | 0,48 | 0,58 | 0,68 | 0,73 | 0,82 | 0,87 |
| Объем воды в коле | л | 27 | 32 | 37 | 42 | 47 | 52 | 57 | 62 |

Данный каталог заменяет все предыдущие.
Наша политика – постоянное совершенствование конструкции и технических характеристик продукции, поэтому Biasi оставляет за собой право вносить изменения без предварительного уведомления в соответствии с методами проектирования и требованиями рынка

Cod. 4824.0116.0000 - 70000309 - Rev. 00 - UNIGRAF snc (VR)

BIASI S.p.A. - via Leopoldo Biasi, 1 - 37135 VERONA
Tel. 045.8090111 - Fax 045.8090333 - info@biasi.it - www.biasi.it